Аналитика
металлическая лабораторная мебель

МЕТАЛЛИЧЕСКАЯ ЛАБОРАТОРНАЯ МЕБЕЛЬ

шкафы вытяжные

мойки с сушкой

системы хранения

столы, тумбы

стулья, табуреты

мебель
для мастерских

ЭПАК СЕРВИС

ЛАБОРАТОРНОЕ ОБОРУДОВАНИЕ
АНАЛИТИЧЕСКИЕ ПРИБОРЫ

Аналитика

металлическая лабораторная мебель

Металлическая лабораторная мебель «Аналитика»

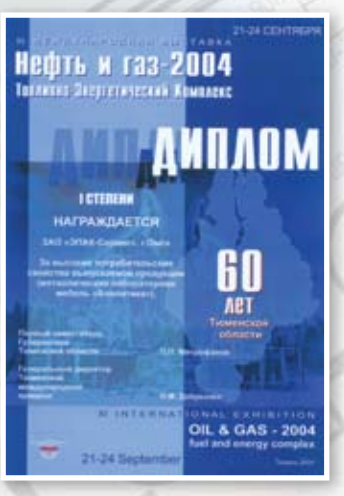

УВАЖАЕМЫЕ ЗАКАЗЧИКИ!

С удовольствием представляем вашему вниманию седьмое издание нашего каталога лабораторной мебели.

Многое изменилось с момента выхода первого издания. Постепенно пришло понимание потребителей, что лабораторная мебель современного предприятия это не просто подставка под приборы. Сегодня отношение к лабораторной мебели как к технологически сложному оборудованию, от качества конструкторской проработки которого во многом зависит здоровье и безопасность людей.

Общеизвестно, что лабораторная мебель – это лицо лаборатории, кроме обеспечения функционала она формирует рабочую среду, задает стиль, является стержнем дизайнерского решения лаборатории. Мало кто из профессионалов, комплектующих новый объект, сомневается в таком подходе при выборе мебели. Сейчас многие из нас стремятся сделать эстетичным и удобным не только свое жилье, но и свое рабочее место. На рабочем месте мы проводим значительную часть времени, именно здесь от специалиста требуется самоотдача и ответственность при принятии решений. Поэтому то, в какой обстановке человек работает непосредственно отражается на результатах его труда. Особенно, если принять во внимание тот факт, что сегодня лаборатории стоят на страже экономических интересов предприятий и являются полноправными участником производственного процесса.

На российском рынке сейчас представлено много различных марок лабораторной мебели. С одной стороны, прочно обосновались именитые западноевропейские производители «элитных» брендов, с другой – появилась масса отечественных компаний, которые предлагают продукцию сегмента «эконом». В итоге каждый покупатель находит то, что ему нужно, балансируя между производственными потребностями и финансовыми возможностями. «Нашими» заказчиками мы считаем тех, кто ценит надежность и высокое качество и при этом поддерживает отечественного производителя, не желая переплачивать за доставку массивных конструкций из-за границы.

Нашему производству уже более 10 лет и это одно из первых предприятий в России, которое начало выпуск именно профессиональной металлической лабораторной мебели. Мебельная серия «Аналитика» за эти годы стала известным российским брендом. Это первое предприятие в России, которое в свое время начало выпуск мебели, ориентируясь на европейский стандарт DIN EN 14175-2.

Мы не стоим на месте. Каждый год в наших линейках появляются новые изделия, мы совершенствуем технологию производства, предлагаем новые комплектующие. В ряде случаев это эксклюзивные решения под специализированные задачи производственных лабораторий. Мы учимся у своих заказчиков, мы постоянно отходим от стандартных схем, мы стараемся с каждым годом делать мебель «Аналитика» все лучше, удобнее, эстетичнее.

Учебная лаборатория Института Нефти и газа (ИНГ СФУ),
г. Красноярск, 2010 г.

СИСТЕМА ОБОЗНАЧЕНИЯ принятая в данном каталоге

Пример: ШВ-Н1200н

ШВ – обозначение названия изделия (шкаф вытяжной)

Н – обозначение материала столешницы

(**Н** – нерж. сталь, **ПТ** – пластик, **П** – плитка, **Д** – композит Durcon, **К** – монолитная керамика)

1200 – типоразмер изделия (ширина в мм)

н – обозначение материала раковинки (прописной буквой)

Н – обозначение материала мойки (заглавной буквой)

Таким образом, **ШВ-Н1200н** означает шкаф вытяжной со столешницей и раковинкой из нерж. стали, шириной 1200 мм.

ШВ-Н1200Н1

Шкаф вытяжной со столешницей и одинарной мойкой из нерж. стали, шириной 1200 мм.
Н1 – одинарная мойка из нержавеющей стали
Н2 – двойная мойка из нержавеющей стали

ШВ-Н1200Н1-Ex

Шкаф вытяжной во взрывозащищенном исполнении **Ex**, с одинарной мойкой из нерж. стали, шириной 1200 мм, со светильником, без электрического блока.

СОХ-Н-Н2-1800

Стол островной химический, шириной 1800 мм, со столешницами и двойной глубокой мойкой из нержавеющей стали.

СОДЕРЖАНИЕ

ЛАБОРАТОРНАЯ МЕБЕЛЬ «АНАЛИТИКА»
Этапы изготовления лабораторной мебели 8
Комплектующие и фурнитура 10
Технология покраски 12
Материалы рабочих поверхностей 14

СТОЛЫ
Столы лабораторные 18
Столы пристенные физические 20
Столы пристенные химические 22
Столы специальные
Столы мобильные 24
Столы титровальные 26
Столы весовые 28
Столы компьютерные, тумбы 30
Столы островные
Столы островные физические 32
Столы островные химические 34

ШКАФЫ ВЫТЯЖНЫЕ
Монитор вентиляции 37
Шкафы вытяжные 38
Шкафы вытяжные с мойкой 40
Шкафы специальные
Шкафы вытяжные для анализа парафинов 42
Шкафы для термокамер 44
Шкафы вытяжные серии EN 46
Шкафы вытяжные ШВЕN 48
Шкафы вытяжные ШВЕN с мойкой 50
Специальные решения для вытяжных шкафов 52
МОЙКИ С СУШКОЙ 58

ЛАБОРАТОРНЫЕ СИСТЕМЫ ХРАНЕНИЯ
Шкафы для одежды и баллонов 60
Шкафы общелабораторные, стеллажи 62
Системы хранения Asecos 64

ТУМБЫ 66
СТУЛЬЯ И ТАБУРЕТЫ 68

МЕБЕЛЬ ДЛЯ МАСТЕРСКИХ
Верстак слесарный 70
Рабочее место оператора 72
Шкаф для хранения образцов 74

ЛАБОРАТОРНАЯ МЕБЕЛЬ ПО СПЕЦЗАКАЗУ 76
ХОЛОДИЛЬНИКИ ВЗРЫВОЗАЩИЩЕННЫЕ 78

ОСНОВНЫЕ ЭТАПЫ РАБОТЫ

Обратившись к нам как к поставщику лабораторной мебели, Вы получаете широкий спектр услуг - от разработки дизайн-проекта до сборки конструкций в лаборатории, что позволит получить оптимальный рабочий комплект лабораторной мебели, разработанный полностью под Ваши задачи.

СОЗДАНИЕ ПРОЕКТА

Специалисты нашей компании помогут подобрать оптимальный набор мебели даже на стадии проектирования лаборатории, а также разработать дизайн-проект по Вашим эскизам. Для удобства возможен выезд наших специалистов для замера помещения.

ИЗГОТОВЛЕНИЕ

Являясь производителями, мы можем предложить нестандартные изделия под самые сложные задачи пользователей и корректировать сроки изготовления.

ДОСТАВКА

В большинстве случаев мы сами осуществляем доставку, что позволяет исключить транспортные задержки и повреждения мебели в процессе транспортировки.

МОНТАЖ

Команда опытных и высококвалификацированых сервис-инженеров произведет сборку мебели в Вашей лаборатории.

ЭЛЕКТРИЧЕСКОЕ ОСНАЩЕНИЕ ELSO

- Розетки 220 В в брызгозащищенном исполнении IP44 с заземлением
- Система автоматического отключения питания
- Защитное заземление

Степень защиты от поражения электрическим током относится к классу I согласно ГОСТ 12.2.007.0-75.

ВОДОСНАБЖЕНИЕ

Используются краны и фитинги только высокого качества. Их применение гарантирует надежность всех соединений, исключая утечки и подтекание.

Применяются краны и смесители фирмы Carlos Arboles (Испания) в специальном лабораторном исполнении с полимерным покрытием, защищающим от коррозии. Шланги гибкой подводки в оплетке из нержавеющей стали.

Лаборатория контроля качества нефти и нефтепродуктов,
г. Сургут, 2007 г.

Лабораторная мебель может быть укомплектована системой канализации в специальном коррозионностойком исполнении. Такая система (сифон, выпуск и шланг) изготавливается из нержавеющей стали и тефлона, либо целиком из нержавеющей стали.

ПОДВОД ГАЗОВ

Для подачи газов используются краны в специальном лабораторном исполнении с дистанционными вентилями, окрашенными согласно международной кодировке.
Разводка газовых магистралей выполняется из жесткой медной трубы.

СВЕТИЛЬНИКИ

Вытяжные шкафы, а также химические и физические столы комплектуются светильниками (IP 65). При необходимости они могут быть заменены на специальные взрывозащищенные светильники Ex.

РАКОВИНЫ

В зависимости от задач пользователя раковины могут быть выполнены из нержавеющей стали (глубина 148 и 250 мм), DURCON (280 мм) и монолитной керамики (280 мм).

КАНАЛИЗАЦИЯ

В комплектацию вытяжных шкафов и лабораторных столов, к которым предусмотрена подводка воды, входят пластиковые сифоны, выпуски и гофрированные трубы для подключения к системе канализации.

СУШКИ

Металлическими сушками комплектуются вытяжные шкафы и мойки. Полимерное покрытие, нанесенное на металл, надежно защищает от коррозии. Для островных химических столов сушки изготавливаются из полипропилена (72 штыря) и имеют сливное отверстие.

ФУРНИТУРА

Тумбы и мобильные столы комплектуются металлическими колесами с ободом из мягкой резины, не оставляющей следов на полу. Передние колеса тумб и столов оснащаются фиксаторами, предотвращающими перемещение.

ШТАТИВНАЯ СТЕНКА

Штативная стенка предназначена для размещения креплений лапок и зажимов, что позволяет более рационально использовать рабочую поверхность вытяжного шкафа. Изготавливается 5 типоразмеров штативных стенок из высококачественной нержавеющей стали.

СТАЛЬ

В качестве основного конструкционного материала мебели «Аналитика» используется сталь.

Этот выбор был сделан из-за уникальных свойств стали: долговечность, прочность, пожаростойкость, а благодаря порошковым полимерным покрытием она приобретает высокую химическую стойкость.

ПОКРАСКА

Этот выбор был сделан из-за уникальных
свойств стали: долговечность, прочность, пожаростойкость, а благодаря порошковым полимерным покрытием она приобретает высокую химическую стойкость.

ВСЯ ЛАБОРАТОРНАЯ МЕБЕЛЬ СЕРИИ «АНАЛИТИКА» ОКРАШИВАЕТСЯ В СООТВЕТСТВИИ С ГОСТ 9.402.

Этапы обработки поверхности и нанесения покрытия включают в себя:

- обезжиривание;
- погружение в фосфатирующие растворы;
- нанесение цинконаполненного грунта;
- покраска эпоксидным порошковым покрытием RAL 7047*;
- термообработка.

Все применяемые материалы наивысшего качества и зарубежного производства.

ТЕХНОЛОГИЧЕСКИЕ ЭТАПЫ:

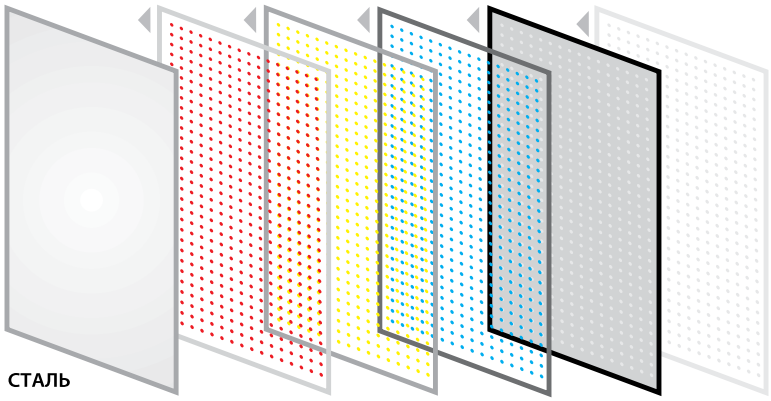

1 ОБЕЗЖИРИВАНИЕ
2 ФОСФАТИРОВАНИЕ
3 ЦИНКОНАПОЛНЕННЫЙ ГРУНТ
4 НАНЕСЕНИЕ ЭПОКСИДНОЙ КРАСКИ
5 ТЕРМООБРАБОТКА

** Возможность окраски изделий в корпоративные цвета заказчика оговаривается при заказе отдельно.*

ВЫСОКАЯ МЕХАНИЧЕСКАЯ СТОЙКОСТЬ

Особые свойства природной голубой глины в сочетании со свойствами глазури позволяют изготавливать цельные самонесущие плиты больших размеров.

Поверхность способна противостоять механическим воздействиям (резка, царапание, абразивный износ, удары).

ВЫСОКАЯ ХИМИЧЕСКАЯ СТОЙКОСТЬ

Глазурованная керамика является абсолютно непористым, негигроскопичным материалом.
Разлитые химические реагенты не оставляют никаких следов на поверхности даже при долговременном воздействии.
Монолитная керамика абсолютно устойчива ко всем химическим веществам, применяемым в лаборатории*.

ВЫСОКАЯ ТЕРМОСТОЙКОСТЬ

Плиты и раковины из монолитной керамики в процессе изготовления обжигаются в промышленных печах при 1200°С.

Керамика имеет очень низкий коэффициент объемного расширения, вследствие чего изделия из нее обладают полной нечувствительностью к температурным воздействиям, термоударам, перепадам температур.

ПРИ ПРОИЗВОДСТВЕ ЛАБОРАТОРНОЙ МЕБЕЛИ «АНАЛИТИКА» ИСПОЛЬЗУЮТСЯ ТОЛЬКО КАЧЕСТВЕННЫЕ КОМПЛЕКТУЮЩИЕ.

** Исключение составляет плавиковая (фтористоводородная) кислота.*

РАБОЧИЕ ПОВЕРХНОСТИ

КОНСТРУКЦИОННЫЙ ПЛАСТИК

Пластик декоративный, трудногорючий, марки СЛОПЛАСТ-ТГ по ТУ 2256-030-05761896-2002 аналог Trespa. Плиты из этого материала обладают высокими физико-механическими свойствами: стойкость к истиранию, термическая стойкость, низкое водопоглощение и не выделяют вредные вещества в окружающую среду.

ЛАБОРАТОРНЫЙ ПЛАСТИК WILSONART

Специальный лабораторный пластик, устойчивый к механическим воздействиям: истиранию, ударам и царапинам. Высокая химическая и термическая стойкость.

МОНОЛИТНАЯ КЕРАМИКА*

Представляет собой цельную столешницу из глазурованной монолитной керамики, получаемой в процессе обжига керамической массы специального состава при 1200 - 1300^{0}С. Обладает высокой химической и термической стойкостью, а также особой прочностью.

НЕРЖАВЕЮЩАЯ СТАЛЬ

Цельноштампованная столешница из высоколегированной нержавеющей стали с бортиком. Абсолютная устойчивость к воздействию органических растворителей. Высокая химическая и термическая стойкость.

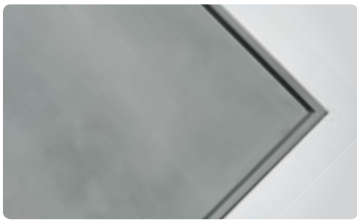

КОМПОЗИТНЫЙ МАТЕРИАЛ DURCON*

Столешница выполнена из материала DURCON, изготовленного из эпоксидной смолы с минеральными наполнителями. Материал устойчив при длительном воздействии химреактивов и температуры до 300°С.

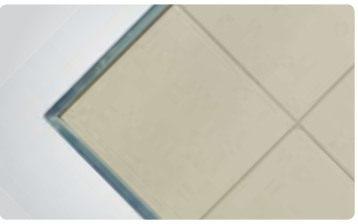

КЕРАМОГРАНИТНАЯ ПЛИТКА

Столешница выполнена из керамогранитной плитки, наклеенной на основу с помощью химически стойкого полиуретанового клея. Нижняя сторона столешницы защищена стальным листом. По контуру плита обрамлена нержавеющей рамкой, перед установкой которой по периметру наносится противопроливной бортик из водостойкой мастики. Толщина плиты в сборе составляет 39 мм.

** Возможен вариант поставки столешницы с формованным противопроливным бортиком или без.*

Столы ЛАБОРАТОРНЫЕ

СТОЛ **ЛАБОРАТОРНЫЙ**

Темно-серые заглушки
из высокопрочного пластика

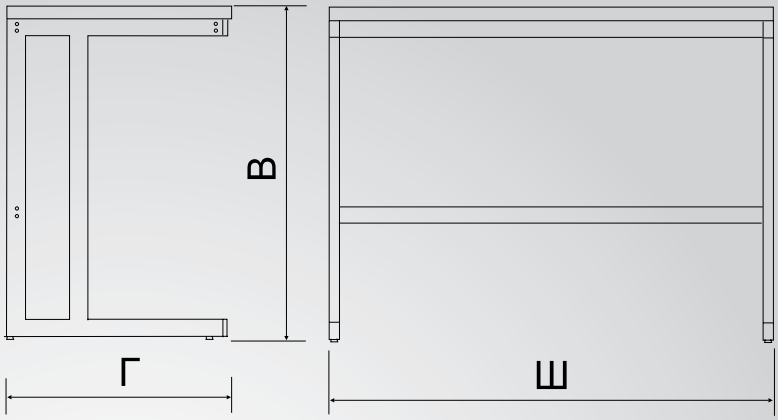

Столы выполняются
в следующих типоразмерах:
ширина - 1500, 1200, 900 мм;
высота - 750, 900 мм

Регулируемые опоры
позволяют выровнять
стол в горизонтальном
положении

ПРЕИМУЩЕСТВА

- **Самый простой стол в линейке**
- **Возможность комплектации стола подкатными или подвесными тумбами**
- **Возможность комплектации стола электрическим блоком**

Лаборатория Института Нефти и Газа (ИНГ СФУ),
г. Красноярск, 2010 г.

СТОЛЫ **ЛАБОРАТОРНЫЕ**

Столы окрашиваются в светло-серый цвет **RAL 7047**.
Светло-голубые вставки в сочетании с темно-серыми заглушками успешно декорируют и дополняют конструкцию.

Материал столешницы	Габариты Ш x Г x В, мм	Кат. №
Конструкционный пластик	600 x 600 x 900	СЛ-ПТ600
Нерж. сталь	600 x 600 x 900	СЛ-Н600
Керамогранитная плитка	600 x 600 x 900	СЛ-П600
DURCON	600 x 600 x 900	СЛ-Д600
Монолитная керамика	600 x 600 x 900	СЛ-К600

Материал столешницы	Габариты Ш x Г x В, мм	Кат. №
Конструкционный пластик	900 x 600 x 900	СЛ-ПТ900
Нерж. сталь	900 x 600 x 900	СЛ-Н900
Керамогранитная плитка	900 x 600 x 900	СЛ-П900
DURCON	900 x 600 x 900	СЛ-Д900
Монолитная керамика	900 x 600 x 900	СЛ-К900

Материал столешницы	Габариты Ш x Г x В, мм	Кат. №
Конструкционный пластик	1200 x 600 x 900	СЛ-ПТ1200
Нерж. сталь	1200 x 600 x 900	СЛ-Н1200
Керамогранитная плитка	1200 x 600 x 900	СЛ-П1200
DURCON	1200 x 600 x 900	СЛ-Д1200
Монолитная керамика	1200 x 600 x 900	СЛ-К1200

Материал столешницы	Габариты Ш x Г x В, мм	Кат. №
Конструкционный пластик	1500 x 750 x 900	СЛ-ПТ1500
Нерж. сталь	1500 x 750 x 900	СЛ-Н1500
Керамогранитная плитка	1500 x 750 x 900	СЛ-П1500
DURCON	1500 x 750 x 900	СЛ-Д1500
Монолитная керамика	1500 x 750 x 900	СЛ-К1500

Примечание:
Нестандартная глубина и высота столов оговаривается при заказе

СЛ-900 / 1200 / 1500

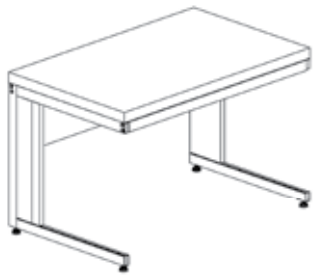

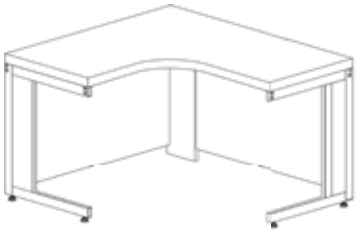

- Возможно угловое исполнение стола
- При заказе обращайте внимание на высоту подкатных тумб.
- Тумбы подкатные стр. 64

СТОЛ ПРИСТЕННЫЙ **ФИЗИЧЕСКИЙ**

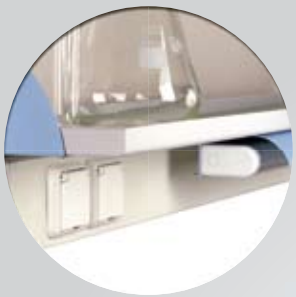

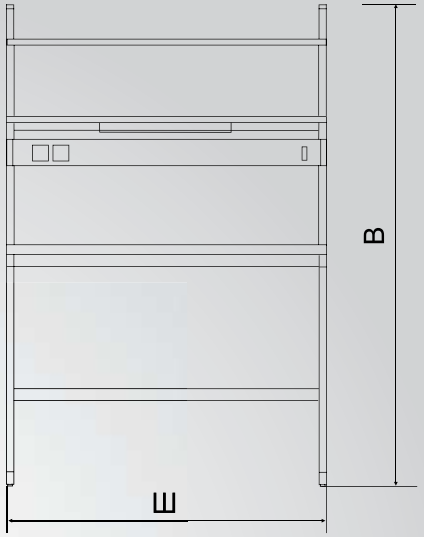

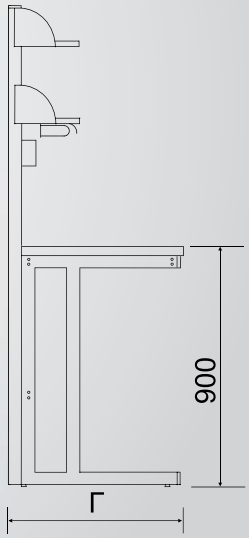

Полки шириной 200 мм увеличивают полезную площадь рабочей зоны

Количество розеток в электрическом блоке – по желанию заказчика

Регулируемые опоры позволяют компенсировать неровности пола

ПРЕИМУЩЕСТВА

- **Возможность комплектации подкатными или подвесными тумбами**
- **Возможность подвода магистралей газов и сжатого воздуха**

ОАО «Сургутнефтегаз», лаборатория Рогожниковского ЦППН, ХМАО 2007 г.

СТОЛЫ ПРИСТЕННЫЕ **ФИЗИЧЕСКИЕ**

Стол пристенный физический незаменим при проведении инструментальных методов анализа. Позволяет удобно и безопасно организовать рабочее место лаборанта.

Представляет собой лабораторный стол, дополненный сервисной стойкой с двумя полками и электрическим блоком (автоматический выключатель, 2 розетки). Комплектуется светильником местного освещения.

Материал столешницы	Габариты Ш x Г x В, мм	Кат. №
Конструкционный пластик	1200 x 650 x 900/1850	СПФ-ПТ1200
Нерж. сталь	1200 x 650 x 900/1850	СПФ-Н1200
Керамогранитная плитка	1200 x 650 x 900/1850	СПФ-П1200
DURCON	1200 x 650 x 900/1850	СПФ-Д1200
Монолитная керамика	1200 x 650 x 900/1850	СПФ-К1200

Материал столешницы	Габариты Ш x Г x В, мм	Кат. №
Конструкционный пластик	1500 x 800 x 900/1850	СПФ-ПТ1500
Нерж. сталь	1500 x 800 x 900/1850	СПФ-Н1500
Керамогранитная плитка	1500 x 800 x 900/1850	СПФ-П1500
DURCON	1500 x 800 x 900/1850	СПФ-Д1500
Монолитная керамика	1500 x 800 x 900/1850	СПФ-К1500

Примечание:
Высота указана с сервисной стойкой
Нестандартная глубина столов оговаривается при заказе

СПФ-1200 / 1500

» При заказе обращайте внимание на высоту подкатных тумб.

» Тумбы подкатные стр. 64

СТАНДАРТНАЯ КОМПЛЕКТАЦИЯ

- Блок электророзеток 230 В (2шт.)
- Автоматический выключатель питания 10 А
- Светильник местного освещения
- Стеклянные полки (2 шт.)

ДОПОЛНИТЕЛЬНО К ЗАКАЗУ

- Электророзетки (от 1 до 6)
- Линии сжатого воздуха и газов (В / Г)

СТОЛ ПРИСТЕННЫЙ **ХИМИЧЕСКИЙ**

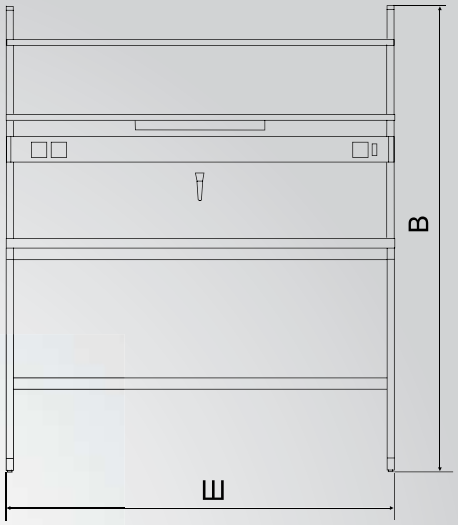

Полки шириной 200 мм увеличивают полезную площадь раб. зоны

Количество розеток в электрическом блоке – по желанию заказчика

Столы химические комплектуются только столешницами с противо-проливным бортиком

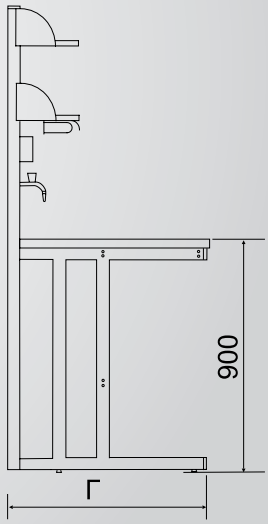

ПРЕИМУЩЕСТВА

- **Краны подвода воды в специальном лабораторном исполнении**
- **Сантехника и подводка воды входит в комплект изделия**
- **Возможность комплектации стола подкатными или подвесными тумбами**
- **Возможность подвода магистралей газов и сжатого воздуха**

Месторождение «Зимнее», Тюменская область,
ОАО «Газпромнефть-Хантос»

СТОЛЫ ПРИСТЕННЫЕ **ХИМИЧЕСКИЕ**

В отличие от физического, химический лабораторный стол снабжен системой водоснабжения и канализации, а также оборудован типовым электроблоком и светильником местного освещения. Для защиты персонала химические лабораторные столы обязательно комплектуются столешницами с противопроливным бортиком.

СИСТЕМА ВОДОСНАБЖЕНИЯ И КАНАЛИЗАЦИИ:

- настенный латунный кран с акриловым покрытием, закрепленный на верхней панели;
- подводка воды с оплеткой из нержавеющей стали, сифон и гофрированная труба для отвода сточных вод.

Материал столешницы	Габариты Ш x Г x В, мм	Кат. №
Нерж. сталь	1200 x 650 x 900/1850	СПХ-Н1200
Керамогранитная плитка	1200 x 650 x 900/1850	СПХ-П1200
DURCON	1200 x 650 x 900/1850	СПХ-Д1200
Монолитная керамика	1200 x 650 x 900/1850	СПХ-К1200

Материал столешницы	Габариты Ш x Г x В, мм	Кат. №
Нерж. сталь	1500 x 800 x 900/1850	СПХ-Н1500
Керамогранитная плитка	1500 x 800 x 900/1850	СПХ-П1500
DURCON	1500 x 800 x 900/1850	СПХ-Д1500
Монолитная керамика	1500 x 800 x 900/1850	СПХ-К1500

Примечание:
Высота указана с сервисной стойкой

СПХ-1200 / 1500

» При заказе обращайте внимание на высоту подкатных тумб.

» Тумбы подкатные стр. 64

СТАНДАРТНАЯ КОМПЛЕКТАЦИЯ

- Блок электророзеток 230 В (2 шт.)
- Автоматический выключатель питания 10 А
- Светильник местного освещения (1 x 18 Вт)
- Стеклянные полки (2 шт.)
- Кран холодной воды
- Раковина
- Сифон канализации со сливной трубой
- Гибкая подводка холодной воды

ДОПОЛНИТЕЛЬНО К ЗАКАЗУ

- Электророзетки (от 1 до 6)
- Линии сжатого воздуха и газов (В / Г)

СТОЛ ЛАБОРАТОРНЫЙ **МОБИЛЬНЫЙ**

Передние колеса стола оснащаются фиксаторами, предотвращающими перемещение

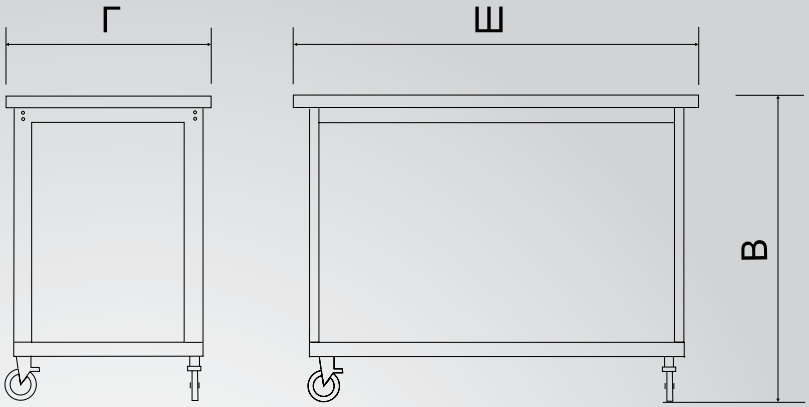

Для фиксации положения стола все колеса снабжены тормозами

Нагрузка на столешницу до 200 кг

Колесами с ободом из серой резины, не оставляющей следы на полу

ПРЕИМУЩЕСТВА

- **Возможность усиления конструкции для нагрузок свыше 200 кг**
- **Дополнительно могут комплектоваться электророзетками**
- **Возможность легкого перемещения стола для обслуживания оборудования или уборки помещения**

Лаборатория анализа нефти
г. Омск, 2013 г.

СТОЛЫ **МОБИЛЬНЫЕ**

Стол предназначен для размещения аналитических приборов (спектрометров, хроматографов) и оборудования, обладающих значительной массой (до 200 кг) и требующих периодического технического обслуживания.
Стол представляет собой сборную конструкцию из столешницы, жесткой рамы, стоек и перемычек. В раму установлена плита нижняя, предназначенная для размещения дополнительного оборудования.

СТОЛЫ **МОБИЛЬНЫЕ НИЗКИЕ**

Материал столешницы	Габариты Ш x Г x В, мм	Кат. №
Конструкционный пластик	900 x 600 x 750	СМН-ПТ900
DURCON	900 x 600 x 750	СМН-Д900
Конструкционный пластик	1200 x 600 x 750	СМН-ПТ1200
DURCON	1200 x 600 x 750	СМН-Д1200
Конструкционный пластик	1500 x 750 x 750	СМН-ПТ1500
DURCON	1500 x 750 x 750	СМН-Д1500
Конструкционный пластик	1800 x 750 x 750	СМН-ПТ1800
DURCON	1800 x 750 x 750	СМН-Д1800

СТОЛЫ **МОБИЛЬНЫЕ ВЫСОКИЕ**

Материал столешницы	Габариты Ш x Г x В, мм	Кат. №
Конструкционный пластик	900 x 600 x 900	СМВ-ПТ900
DURCON	900 x 600 x 900	СМВ-Д900
Конструкционный пластик	1200 x 600 x 900	СМВ-ПТ1200
DURCON	1200 x 600 x 900	СМВ-Д1200
Конструкционный пластик	1500 x 750 x 900	СМВ-ПТ1500
DURCON	1500 x 750 x 900	СМВ-Д1500
Конструкционный пластик	1800 x 750 x 900	СМВ-ПТ1800
DURCON	1800 x 750 x 900	СМВ-Д1800

Примечание:
Существует два типоразмера для высоты 750 и 900 мм

СМН-900 / 1200 / 1500 / 1800

СМВ-900 / 1200 / 1500 / 1800

ДОПОЛНИТЕЛЬНО

Специально для хроматографического и спектрометрического оборудования столы мобильные могут выпускаться со встроенными тумбами (для хранения принадлежностей), газовыми линиями и электроблоком*.

** Конфикурация и комплектация оговариваются при заказе.*

СТОЛ ЛАБОРАТОРНЫЙ **ТИТРОВАЛЬНЫЙ**

Стойки из коррозионностойкой стали, на которых закреплены держатели бюреток

Эргономичные держатели бюреток входят в комплект изделия

Полочка для титрантов

Освещенность 2000 лк

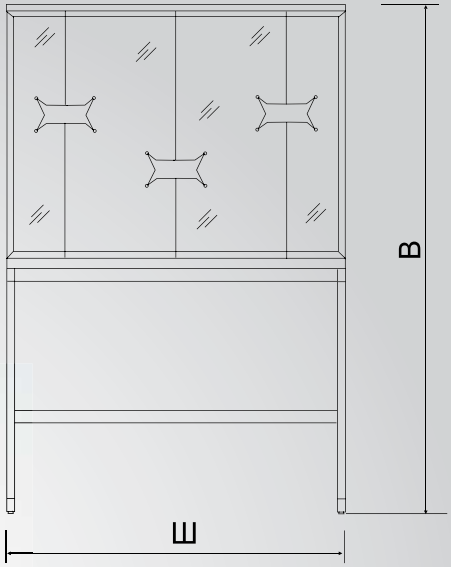

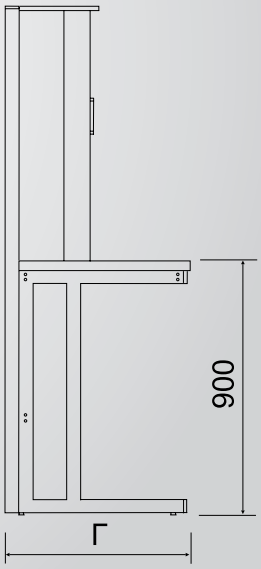

ПРЕИМУЩЕСТВА

- **Возможность увеличения количества электророзеток**
- **Возможность комплектации стола подкатными или подвесными тумбами**

Лаборатория «Газпромнефть-Ноябрьск-нефтегаз», 2006 г.

СТОЛЫ **ЛАБОРАТОРНЫЕ ТИТРОВАЛЬНЫЕ**

Титровальный лабораторный стол снабжен специальной стойкой, устойчивой к коррозии, на которой расположены держатели для шести бюреток и специальным экраном-лампой.

Подсветка при титровании выполняется встроенными лампами через матовый экран, образующий мягкий рассеянный свет, что обеспечивает удобное наблюдение за мениском титранта в процессе титрования.

Материал столешницы	Габариты Ш x Г x В, мм	Кат. №
Конструкционный пластик	1200 x 650 x 900/1850	СТ-ПТ1200
Керамогранитная плитка с бортиком	1200 x 650 x 900/1850	СТ-П1200
DURCON	1200 x 650 x 900/1850	СТ-Д1200
Монолитная керамика	1200 x 650 x 900/1850	СТ-К1200

Примечание:
Высота указана с сервисной стойкой

СТ-1200

» При заказе обращайте внимание на высоту подкатных тумб.

» Тумбы подкатные стр. 64

СТАНДАРТНАЯ КОМПЛЕКТАЦИЯ

- Штативные стойки с держателями на 6 бюреток
- Лампа-экран
- Выключатель
- Электророзетка
- Полочка для титрантов

ДОПОЛНИТЕЛЬНО К ЗАКАЗУ

- Электророзетки

СТОЛ ЛАБОРАТОРНЫЙ **ВЕСОВОЙ**

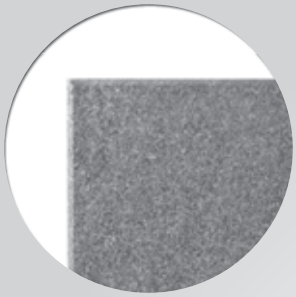

Массивная полированная гранитная плита является идеальной поверхностью для весовых и антивибрационных столов

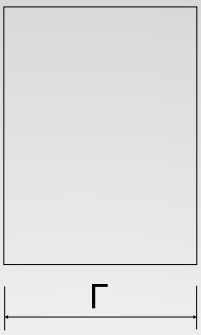

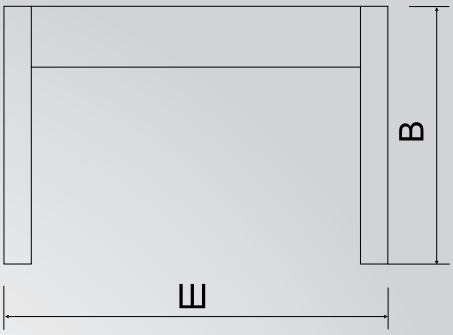

ПРЕИМУЩЕСТВА

- **Минимизирует влияние колебаний на точность взвешивания**
- **Обеспечивает удобство работы оператора в положении сидя**
- **Различные модификации столов**

Лаборатория «Газпромнефть-Ноябрьск-нефтегаз», 2006 г.

СТОЛЫ **ВЕСОВЫЕ**

Столы весовые предназначены для исключения влияния колебаний на точность показаний аналитических или прецизионных весов.
Стол весовой представляет собой сборную конструкцию, состоящую из жесткого каркаса, с установленной на нем на демпфирующих опорах рабочей плитой, и защитного кожуха.
Большая масса рабочей плиты в сочетании с небольшой жесткостью опор позволяет поглощать колебания в широком диапазоне частот.

» **Допустимая нагрузка на плиту до 15 кг.**

Габариты Ш x Г x В, (мм)	Размеры плиты (мм)	Кат. №
600 x 610 x 800	450 x 500	СВ-Г600
900 x 610 x 800	450 x 500	СВ-Г900
1200 x 610 x 800	450 x 500	СВ-Г1200

СТОЛЫ **АНТИВИБРАЦИОННЫЕ**

Разработаны специально для размещения весового оборудования.
Утяжеленная плита, усиленный каркас и прочие конструкторские решения увеличивают допустимую нагрузку до 90 кг. По своим эксплуатационным показателям данный стол не имеет аналогов на отечественном рынке.

Габариты Ш x Г x В, (мм)	Размеры плиты (мм)	Кат. №
770 x 610 x 800	600 x 500	СА-Г800
1200 x 610 x 800	600 x 500	СА-Г1200
1600 x 610 x 800	1200 x 500	СА-Г1600

СТОЛ **АНТИВИБРАЦИОННЫЙ С ДВУМЯ ПЛИТАМИ**

Габариты Ш x Г x В, (мм)	Размеры плиты (мм)	Кат. №
1500 x 610 x 900	450 x 500	СА-Г1500

СВ-Г 600 / 900 / 1200

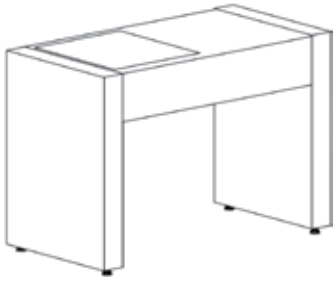

СА-Г 1500

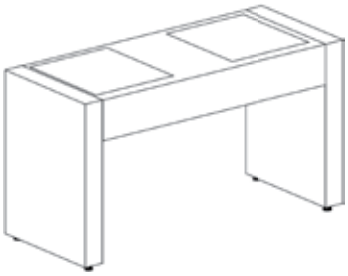

» В комплектации стола отсутствует электрический блок (устанавливается по спецзаказу)

» Для подключения весов используйте настенные электророзетки

СТОЛ **КОМПЬЮТЕРНЫЙ** И **СТОЛ-ТУМБА**

Возможно изготовление углового компьютерного стола, стола-тумбы.

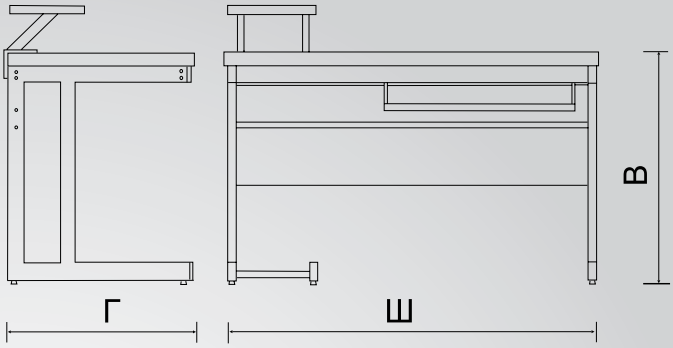

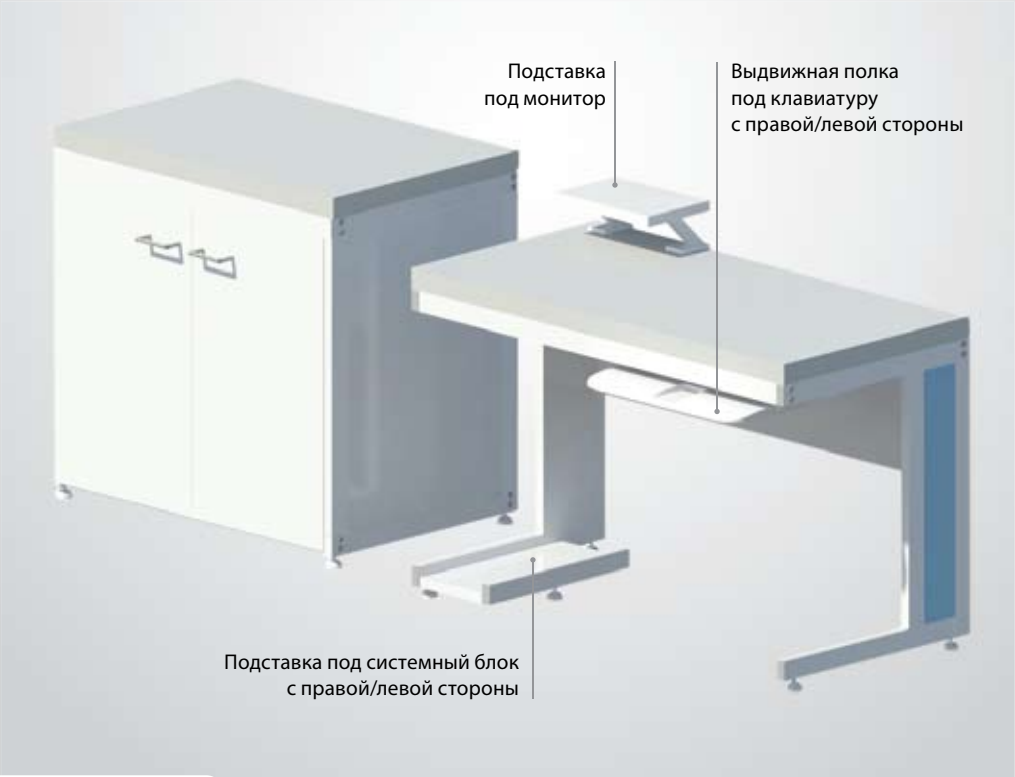

ПРЕИМУЩЕСТВА

- **Удобное и компактное размещение оргтехники**
- **Возможность комплектации стола подкатными или подвесными тумбами**

СТОЛЫ **ЛАБОРАТОРНЫЕ КОМПЬЮТЕРНЫЕ**

Компьютерный стол предназначен для расположения оргтехники, необходимой для работы в лаборатории. В комплект стола входят подставки под системный блок и монитор. Стол имеет встроенную полку для клавиатуры.

Материал столешницы	Габариты Ш x Г x В, мм	Кат. №
Конструкционный пластик	900 x 600 x 750	СЛК-ПТ900
Конструкционный пластик	1200 x 600 x 750	СЛК-ПТ1200
Конструкционный пластик	1500 x 750 x 750	СЛК-ПТ1500

СТОЛ-ТУМБА ПОД ОРГТЕХНИКУ

Столы-тумбы предназначены для размещения оргтехники в лаборатории. Удобный стол с двумя дверцами и внутренней полкой.

Материал столешницы	Габариты Ш x Г x В, мм	Кат. №
Конструкционный пластик	600 x 600 x 900	СтТ-ПТ600
Конструкционный пластик	900 x 600 x 900	СтТ-ПТ900
Конструкционный пластик	1200 x 600 x 900	СтТ-ПТ1200
Конструкционный пластик	1500 x 600 x 900	СтТ-ПТ1500

СТОЛ-ТУМБА ЛАБОРАТОРНАЯ

В отличие от стола-тумбы под оргтехнику, в лабораторном исполнении применяются рабочие поверхности из химически стойких материалов.

Материал столешницы	Габариты Ш x Г x В, мм	Кат. №
Керамогранитная плитка	600 x 600 x 900	СтТ-П600
DURCON	600 x 600 x 900	СтТ-Д600
Монолитная керамика	600 x 600 x 900	СтТ-К600
Керамогранитная плитка	900 x 600 x 900	СтТ-П900
DURCON	900 x 600 x 900	СтТ-Д900
Монолитная керамика	900 x 600 x 900	СтТ-К900
Керамогранитная плитка	1200 x 600 x 900	СтТ-П1200
DURCON	1200 x 600 x 900	СтТ-Д1200
Монолитная керамика	1200 x 600 x 900	СтТ-К1200
Керамогранитная плитка	1500 x 600 x 900	СтТ-П1500
DURCON	1500 x 600 x 900	СтТ-Д1500
Монолитная керамика	1500 x 600 x 900	СтТ-К1500

Примечание:
Два типоразмера высоты: 750 и 900 мм
Возможно исполнение с выдвижными ящиками

СЛК-900 / 1200 / 1500

СтТ-600 / 900 /1200 / 1500

- Возможно изготовление углового компьютерного стола, стола-тумбы.
- При заказе обращайте внимание на высоту подкатных тумб.
- Тумбы подкатные стр. 64

СТОЛ **ОСТРОВНОЙ ФИЗИЧЕСКИЙ**

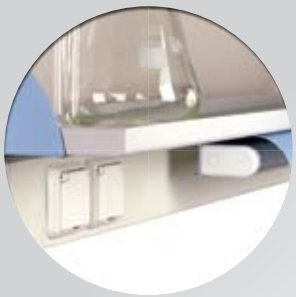

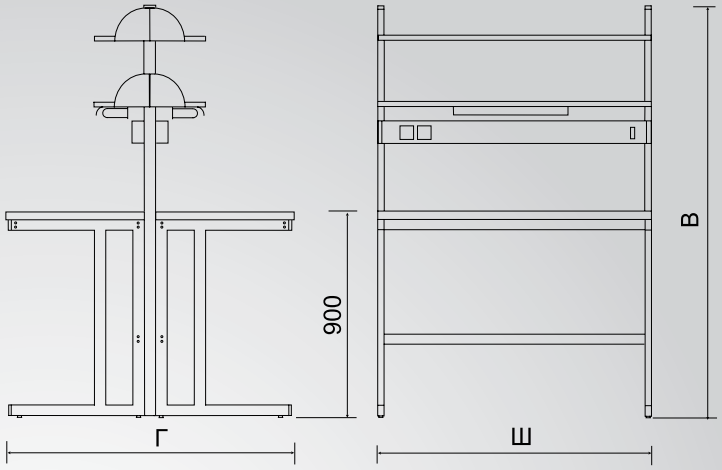

ПРЕИМУЩЕСТВА

- **Удобные полки экономят полезную площадь стола**
- **Количество розеток в электрическом блоке – по желанию заказчика**
- **Возможность подвода газов и сжатого воздуха**

Schlumberger,
г. Москва, 2008 г.

СТОЛЫ ОСТРОВНЫЕ ФИЗИЧЕСКИЕ

Как и пристенный стол, стол островной физический незаменим для проведения приборных испытаний. Конструкция представляет собой блок из двух столов, соединенных сервисной стойкой, на которой расположены двухуровневые полки, электрический блок и светильники дополнительного освещения.

Островной физический стол позволит вам удобно и безопасно организовать рабочее пространство и станет основой Вашей лаборатории.

Материал столешницы	Габариты Ш x Г x В, мм	Кат. №
Конструкционный пластик	1200 x 1250 x 900/1850	СОФ-ПТ1200
Нерж. сталь	1200 x 1250 x 900/1850	СОФ-Н1200
Керамогранитная плитка	1200 x 1250 x 900/1850	СОФ-П1200
DURCON	1200 x 1250 x 900/1850	СОФ-Д1200
Монолитная керамика	1200 x 1250 x 900/1850	СОФ-К1200

Материал столешницы	Габариты Ш x Г x В, мм	Кат. №
Конструкционный пластик	1500 x 1550 x 900/1850	СОФ-ПТ1500
Нерж. сталь	1500 x 1550 x 900/1850	СОФ-Н1500
Керамогранитная плитка	1500 x 1550 x 900/1850	СОФ-П1500
DURCON	1500 x 1550 x 900/1850	СОФ-Д1500
Монолитная керамика	1500 x 1550 x 900/1850	СОФ-К1500

СОФ-1200 / 1500

» При заказе обращайте внимание на высоту подкатных тумб.

» Тумбы подкатные стр. 64

СТАНДАРТНАЯ КОМПЛЕКТАЦИЯ

- Блок электророзеток 230 В (4 шт.)
- Автоматический выключатель питания 10 А
- Светильники местного освещения
- Стеклянные полки (4 шт.)

ДОПОЛНИТЕЛЬНО К ЗАКАЗУ

- Электророзетки (от 1 до 6)
- Линии сжатого воздуха и газов (В / Г)

СТОЛ **ОСТРОВНОЙ ХИМИЧЕСКИЙ**

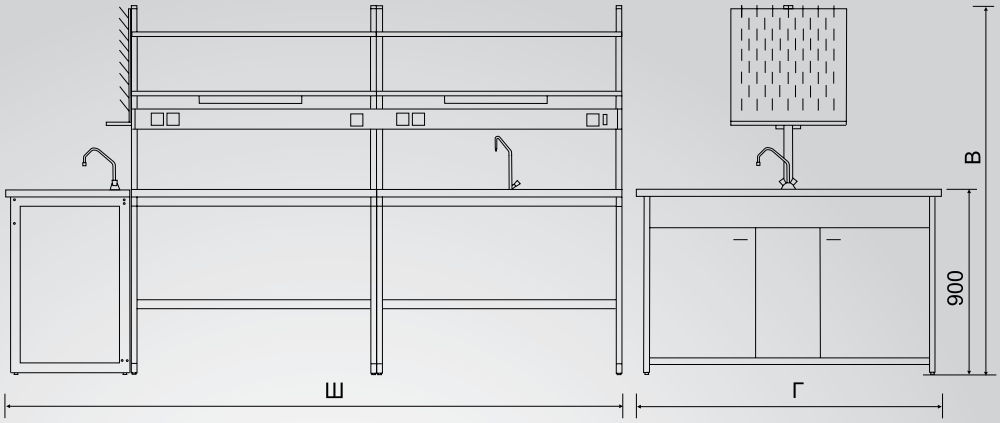

ПРЕИМУЩЕСТВА

- **Краны подвода воды в специальном лабораторном исполнении**
- **Защитный экран из стекла триплекс разделяет рабочую зону мойки и столов**
- **Возможность подвода газов и сжатого воздуха**
- **Возможность комплектации установками для титрования**

ООО «Газпром Добыча Уренгой»,
лаборатория УТНИ, г. Новый Уренгой, 2008 г.

СОХ-П-Н2

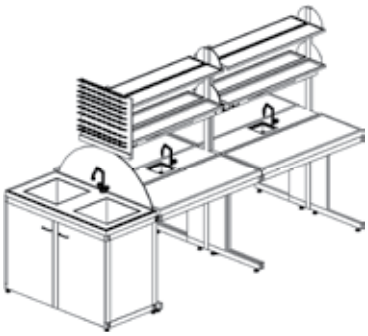

Душ для аварийной промывки глаз

СТОЛЫ **ОСТРОВНЫЕ ХИМИЧЕСКИЕ**

Стол островной химический используется для проведения химических исследований в лабораториях различного профиля и может быть реализован в нескольких комбинациях: с мойкой или с экраном для титрования, а также для крупных лабораторий состоять из нескольких столов.

После установки столов швы между соприкасающимися столешницами обрабатываются химически стойким герметиком и пользователь получает единую рабочую зону.

Рабочее пространство мойки и сушки отделено от стола брызгозащитным экраном из стекла триплекс.

Материал столешницы	Габариты Ш x Г x В, мм	Кат. №
Нержавеющая сталь	1800 x 1500 x 900 / 1850	СОХ-Н-Нг2-1800
Керамогранитная плитка с бортиком	1800 x 1500 x 900 / 1850	СОХ-П-Нг2-1800
DURCON с бортиком	1800 x 1500 x 900 / 1850	СОХ-Д-Д2-1800
Монолитная керамика с бортиком	1800 x 1500 x 900 / 1850	СОХ-К-К2-1800

Материал столешницы	Габариты Ш x Г x В, мм	Кат. №
Нержавеющая сталь	3000 x 1500 x 900 / 1850	СОХ-Н-Нг2
Керамогранитная плитка;	3000 x 1500 x 900 / 1850	СОХ-П-Нг2
Керамогранитная плитка; монолитная керамика	3000 x 1500 x 900 / 1850	СОХ-П-К2
DURCON с бортиком	3000 x 1500 x 900 / 1850	СОХ-Д-Д2
Монолитная керамика с бортиком	3000 x 1500 x 900 / 1850	СОХ-К-К2

Стандартная глубина раковин	
Нержавеющая сталь	250 мм
DURCON	280 мм
Монолитная керамика	290 мм

Примечание:
Количество раковин и нестандартные размеры оговариваются отдельно

» При заказе обращайте внимание на высоту подкатных тумб.

» Тумбы подкатные стр. 64

СТАНДАРТНАЯ КОМПЛЕКТАЦИЯ

- Блок электророзеток 230 В (4 шт.)
- Автоматический выключатель питания 10 А
- Светильники местного освещения
- Стеклянные полки (4 шт.)
- Металлопластиковые линии подвода воды
- Смеситель гор./ хол. воды
- Кран холодной воды
- Гибкие подводки гор./ хол. воды (2 шт.)
- Комплект пластиковой канализации
- Сушка для посуды
- Защитный экран триплекс

ДОПОЛНИТЕЛЬНО К ЗАКАЗУ

- Электророзетки (от 1 до 8)
- Линии сжатого воздуха и газов (В / Г)
- Коррозионностойкая канализация (КСК)
- Титровальная усановка (Т)
- Душ для аварийной промывки глаз

СХЕМА РАСПРЕДЕЛЕНИЯ ВОЗДУШНЫХ ПОТОКОВ

Шкаф состоит из нижней тумбы и камеры.

Вытяжка воздуха в камере осуществляется из двух зон – верхней и нижней.

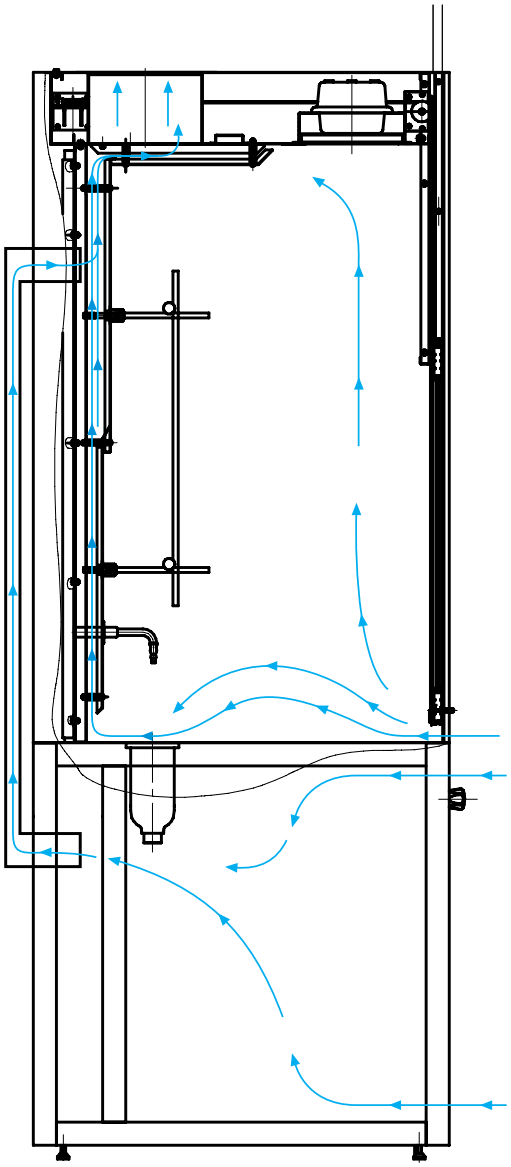

ВЕНТИЛЯТОРЫ

В зависимости от условий работы могут применяться разные типы вентиляторов.

(оговаривается при заказе).

МОНИТОР ВЕНТИЛЯЦИИ СТАНДАРТ DIN 14175-2

Монитор представляет собой микропроцессорный блок, который монтируется на передней панели шкафа и информирует пользователя о нормальном функционировании вытяжной вентиляции в лаборатории.

Мониторы настраиваются в зависимости от типа вытяжного шкафа и класса опасности веществ, с которыми проводятся работы.

Монитор вентиляции показывает подачу напряжения питания на вытяжной шкаф. Предусмотрены клавиши включения освещения и вентиляции со световой индикацией.

В случае недостаточной эффективности вентиляции монитор оповещает персонал звуковым и световым сигналами.

АВАРИЙНАЯ СИСТЕМА ВЕНТИЛЯЦИИ

Монитор укомплектован автономным питанием от аккумуляторной батареи, обеспечивающей его работу при отсутствии напряжения в электросети лаборатории.

Шкафы ВЫТЯЖНЫЕ

ШКАФ **ВЫТЯЖНОЙ**

Встроенная вентилируемая тумба входит в комплект изделия.

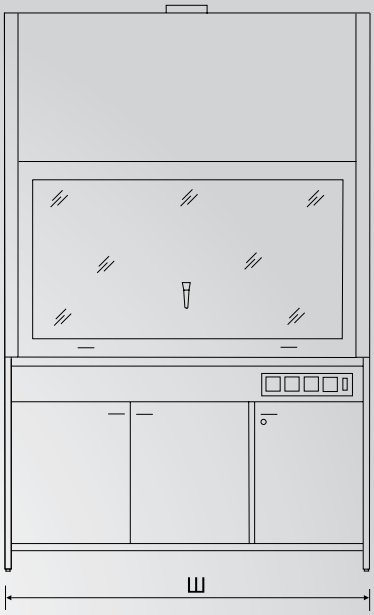

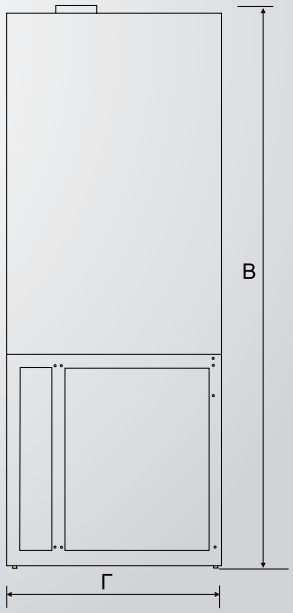

ПРЕИМУЩЕСТВА

- **Надежная и безопасная система перемещения подвижного экрана**
- **Сантехника и подводки воды входят в комплект изделия**
- **Возможность оснащения коррозионностойкой системой канализации**
- **Возможность оснащения шкафом монитором эффективности вентиляции**

ООО «Норд-Империал», Лугинецкое месторождение, Томская область, 2007 г.

ШВ-1500

ШКАФЫ **ВЫТЯЖНЫЕ**

Вытяжные шкафы – основа безопасности при работе с летучими и агрессивными веществами.

Вытяжной шкаф – разборно-металлическая конструкция с вертикальным расположением подвижного экрана из триплекса.

Расположение на задней стенке противовеса, предотвращающего перекос защитного экрана и обеспечивающего его легкое скольжение, позволяет увеличить пространство рабочей зоны вытяжной камеры.

ШКАФЫ ВЫТЯЖНЫЕ ШВ-900 с подводом воды

Материал столешницы	Габариты Ш x Г x В, мм	Кат. №
Конструкционный пластик	950 x 800 x 2350	ШВ-ПТ900н
Нерж. сталь с раковинкой	950 x 800 x 2350	ШВ-Н900н
Керамогранитная плитка с раковинкой из нерж. стали	950 x 800 x 2350	ШВ-П900н
DURCON с раковинкой	950 x 800 x 2350	ШВ-Д900д
Монолитная керамика с раковинкой	950 x 800 x 2350	ШВ-К900к

ШКАФЫ ВЫТЯЖНЫЕ ШВ-1200 с подводом воды

Материал столешницы	Габариты Ш x Г x В, мм	Кат. №
Нерж. сталь с раковинкой	1250 x 800 x 2350	ШВ-Н1200н
Керамогранитная плитка с раковинкой из нерж. стали	1250 x 800 x 2350	ШВ-П1200н
DURCON с раковинкой	1250 x 800 x 2350	ШВ-Д1200д
Монолитная керамика с раковинкой	1250 x 800 x 2350	ШВ-К1200к

ШКАФЫ ВЫТЯЖНЫЕ ШВ-1500 с подводом воды

Материал столешницы	Габариты Ш x Г x В, мм	Кат. №
Нерж. сталь	1550 x 900 x 2350	ШВ-Н1500н
Керамогранитная плитка	1550 x 900 x 2350	ШВ-П1500н
DURCON	1550 x 900 x 2350	ШВ-Д1500д
Монолитная керамика	1550 x 900 x 2350	ШВ-К1500к

Примечание:
н- раковинка из нержавеющей стали
д- раковина из DURCON
к- раковина из монолитной керамики

Подвод воды и нестандартные размеры оговариваются при заказе

СТАНДАРТНАЯ КОМПЛЕКТАЦИЯ

- Блок электророзеток 230 В (3 шт.)
- Автоматический выключатель питания 10 А
- Светильник местного освещения
- Кран холодной воды
- Гибкие подводки воды (длина 1,2 м)
- Раковинка
- Комплект полипропиленовой канализации
- Гибкие воздуховоды Ø80 и Ø200 мм
- Полипропиленовые поддоны для реактивов (8 шт.)

ДОПОЛНИТЕЛЬНО К ЗАКАЗУ

- Футеровка рабочей камеры полипропиленом (ПП)
- Электророзетки
- Монитор эффективности вентиляции (М)
- Линии сжатого воздуха и газов (В / Г)
- Коррозионностойкая канализация (КСК)
- Штативная стенка (ШС)
- Светильник во взрывозащищенном исполнении **Ex**
- ПВХ - воздуховод

ШКАФ **ВЫТЯЖНОЙ МОЕЧНЫЙ**

Подвижный экран, не требующий значительных усилий для перемещения

Светильник во взрывозащищенном исполнении EX

Сушки для посуды входят в комплект изделия (1 или 2 шт.)

Качественные смесители Carlos Arboles в специальном лабораторном исполнении

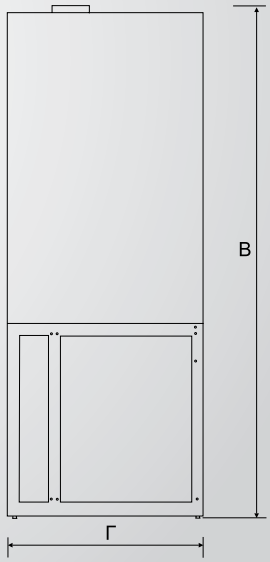

Тумбы могут быть использованы для хранения химреактивов

ПРЕИМУЩЕСТВА

- **Надежная и безопасная система перемещения подвижного экрана**
- **Сантехника и подводки воды входят в комплект изделия**
- **Возможность оснащения коррозионностойкой системой канализации**

Комната испытаний светлых нефтепродуктов, 2013 г.

ШКАФ ВЫТЯЖНОЙ С МОЙКАМИ

Шкаф вытяжной предназначен для защиты персонала при мойке лабораторной посуды в том числе и органическими растворителями и состоит из двух частей: нижней тумбы и камеры.

Подвижный экран выполнен из высокопрочного стекла триплекс.

Столешница с интегрированными раковинами имеет противопроливный бортик высотой 9 мм, защищающий персонал лаборатории от пролива агрессивных жидкостей.

Шкаф оснащается системой подачи воды и канализации.

Материал столешницы	Ш x Г x В, мм	Мойка	Кат. №
Нерж. сталь с мойкой	1250 x 800 x 2350	Двойная	ШВ-Н1200Н2/Нг2-Ex
Плитка с мойкой из нерж. стали	1250 x 800 x 2350	Двойная	ШВ-П1200Н2/Нг2-Ex
Плитка с мойкой из керамики	1250 x 800 x 2350	Двойная	ШВ-П1200К2-Ex
DURCON с мойкой	1250 x 800 x 2350	Двойная	ШВ-Д1200Д2-Ex
Керамика с мойкой	1250 x 800 x 2350	Двойная	ШВ-К1200К2-Ex

Материал столешницы	Ш x Г x В, мм	Мойка	Кат. №
Нерж. сталь с мойкой	1550 x 900 x 2350	Двойная	ШВ-Н1500Н2/Нг2-Ex
Плитка с мойкой из нерж. стали	1550 x 900 x 2350	Двойная	ШВ-П1500Н2/Нг2-Ex
Плитка с мойкой из керамики	1550 x 900 x 2350	Двойная	ШВ-П1500К2-Ex
DURCON с мойкой	1550 x 900 x 2350	Двойная	ШВ-Д1500Д2-Ex
Керамика с мойкой	1550 x 900 x 2350	Двойная	ШВ-К1500К2-Ex

Стандартная глубина раковин	
Нержавеющая сталь (Н / Нг)	150 / 250 мм
DURCON	280 мм
Монолитная керамика	290 мм

Примечание:
Количество раковин оговаривается отдельно
Отсутствует электрический блок

ШВ-П1500Н1/Нг1-Ex

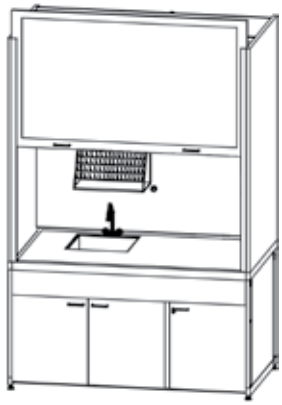

ШВ-П1500Н2/Нг2-Ex

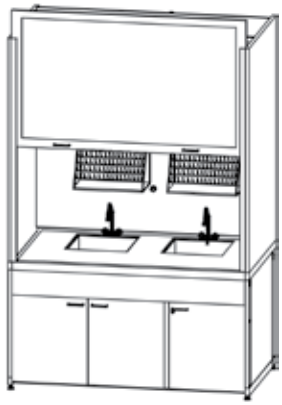

СТАНДАРТНАЯ КОМПЛЕКТАЦИЯ

- Светильник во взрывозащищенном исполнении **Ex**
- Смеситель гор./ хол. воды
- Гибкие подводки воды (длина 1,2 м)
- Комплект полипропиленовой канализации
- Гибкие воздуховоды Ø80 и Ø200 мм
- Сушки для посуды

ДОПОЛНИТЕЛЬНО К ЗАКАЗУ

- Коррозионностойкая канализация (КСК)

ШКАФ **ВЫТЯЖНОЙ** ДЛЯ **ОПРЕДЕЛЕНИЯ ПАРАФИНОВ В НЕФТИ**

ГОСТ 11851-85

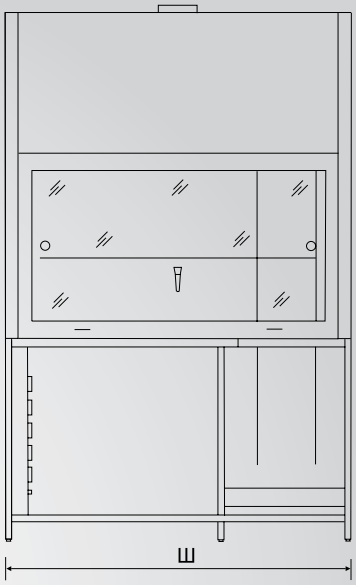

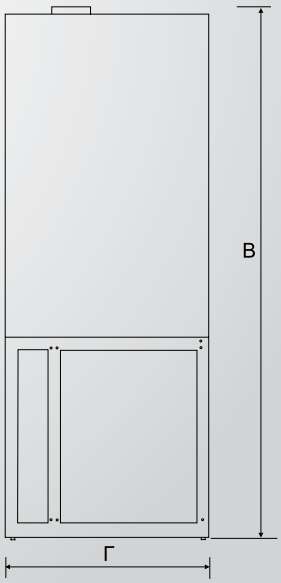

ПРЕИМУЩЕСТВА

- **В шкафу размещается весь комплект оборудования для выполнения анализа по определению парафинов по ГОСТ 11851-85**
- **Возможность оснащения коррозионностойкой системой канализации**

Комната периодических испытаний нефти
института Нефти и Газа (ИНГ СФУ), г. Красноярск, 2010 г.

ШКАФЫ ВЫТЯЖНЫЕ ДЛЯ ОПРЕДЕЛЕНИЯ ПАРАФИНОВ В НЕФТИ

Шкаф вытяжной предназначен для защиты персонала при выполнении анализа по определению парафинов по **ГОСТ 11851-85**. Вытяжной шкаф состоит из двух частей – тумбы и камеры.

Подвижный экран выполнен из двух раздвижных стекол триплекс.
Столешница шкафа имеет противопроливный бортик высотой 7 мм, защищающий персонал лаборатории от пролива агрессивных жидкостей.

В электрической панели смонтирован автоматический выключатель и четыре розетки в брызгозащищенном исполнении. На задней стенке рабочей камеры шкафа предусмотрены крепления штативной стенки.

В левой части тумбы предусмотрена ниша для размещения дополнительного оборудования.

Материал столешницы	Габариты Ш x Г x В, мм	Кат. №
Нерж. сталь	1550 x 900 x 2350	ШВП-Н1500н
Керамогранитная плитка	1550 x 900 x 2350	ШВП-П1500н

Примечание:
н- раковинка из нержавеющей стали

ШВП-П1500н

СТАНДАРТНАЯ КОМПЛЕКТАЦИЯ

- Блок электророзеток 230 В (4 шт.)
- Автоматический выключатель питания 10 А
- Светильник местного освещения
- Кран холодной воды
- Гибкие подводки воды (длина 1,2 м)
- Раковинка из нерж. стали
- Комплект полипропиленовой канализации
- Гибкие воздуховоды Ø80 и Ø200 мм
- Штативная стенка с держателями

ДОПОЛНИТЕЛЬНО К ЗАКАЗУ

- Коррозионностойкая канализация (КСК)
- Светильник во взрывозащищенном исполнении **Ex**

ШКАФ ДЛЯ **ТЕРМОКАМЕР** И **ВЫТЯЖНОЙ ЗОНТ**

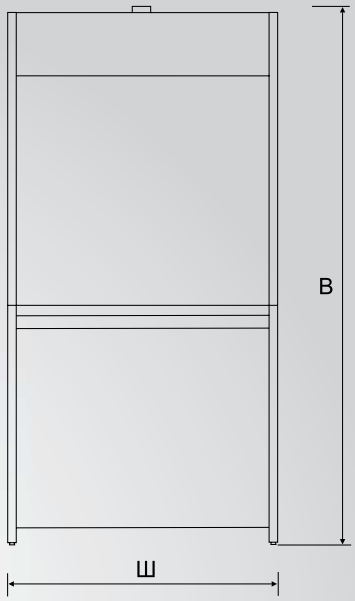

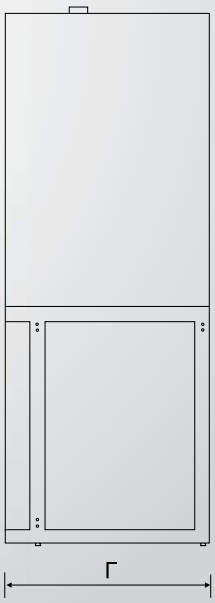

ПРЕИМУЩЕСТВА

- **Воздуховод Ø200 мм входит в комплект изделия**
- **Возможность комплектации шкафа электрическим блоком**
- **Возможность комплектации стола подкатными или подвесными тумбами**

ШКАФ ДЛЯ ТЕРМОКАМЕР

Шкаф для термокамер предназначен для защиты персонала при работе с печами муфельными, сушильными шкафами и др. термокамерами. Принудительная система вентиляции.

Шкаф состоит из следующих элементов: термоустойчивая столешница, основание и установленная на нем рабочая камера, в верхней части которой расположен зонт с патрубком Ø200 мм для организации принудительного отвода агрессивных летучих веществ.

Материал столешницы	Габариты Ш x Г x В, мм	Кат. №
Керамогранитная плитка с бортиком	960 x 730 x 900/1950	ШВТ-П900
DURCON	960 x 730 x 900/1950	ШВТ-Д900
Монолитная керамика	960 x 730 x 900/1950	ШВТ-К900
Керамогранитная плитка с бортиком	1200 x 730 x 900/1950	ШВТ-П1200
DURCON	1200 x 730 x 900/1950	ШВТ-Д1200
Монолитная керамика	1200 x 730 x 900/1950	ШВТ-К1200

ЗОНТ ВЫТЯЖНОЙ

Задачей вентиляционного зонта является местное, локальное, удаление вредных выбросов.

Зонт изготовлен из окрашенной стали, а для агрессивных сред – из нержавеющей стали. Вытяжной зонт может быть оборудован шибером. Диаметр патрубка Ø200 мм.

Материал	Габариты Ш x Г x В, мм	Кат. №
Сталь	600 x 600 x 450	ЗВ-600н
Сталь	900 x 600 x 450	ЗВ-900н
Сталь	1200 x 600 x 450	ЗВ-1200н
Сталь	1500 x 750 x 450	ЗВ-1500н

Примечание:
Высота термокамеры может быть изменена по желанию заказчика

ШВТ-П900

ШВТ-П900э

» При заказе обращайте внимание на высоту подкатных тумб.

» Тумбы подкатные стр. 64

ЗВ-600н /.../ 1500н

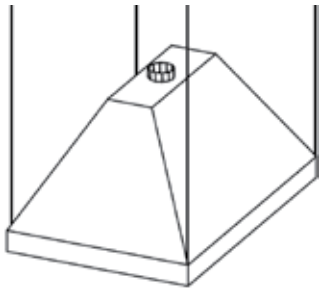

» Возможно настенное или подвесное исполнение зонта.

» Возможно исполнение из нержавеющей стали.

СЕРИЯ
EN

СООТВЕТСТВИЕ ВЫТЯЖНЫХ ШКАФОВ СЕРИИ EN СТАНДАРТУ DIN EN 14175-2

СТАНДАРТ DIN EN 14175-2	ШКАФ ВЫТЯЖНОЙ ШВЕN
Ширина вытяжного шкафа должна быть кратной 100 мм с рекомендуемыми размерами 1200 мм и 1500 мм	Соответствуют шкафы ШВЕN-1200 и ШВЕN-1500
Глубина вытяжного шкафа должна составлять от 600 мм до 1200 мм	Глубина вытяжного шкафа составляет 900 мм
Высота рабочей поверхности вытяжных шкафов не должна превышать 900+50 мм, с рекомендуемыми высотами 720 мм и 900 мм с предельным отклонением +/- 50 мм	Высота рабочей поверхности 900 мм
Вытяжные шкафы должны быть произведены из материалов, которые могут выдерживать ожидаемые механические, химические и термические воздействия и не могут быть легковозгораемыми	Лабораторная мебель «Аналитика» изготовлена из металла с полимерным покрытием
Для изготовления защитного экрана должно быть использовано либо предварительно напряженное однослойное безосколочное стекло, либо триплекс	Защитные экраны вытяжных шкафов «Аналитика» изготовлены из триплекса
Рабочая поверхность должна быть ровной и иметь впереди бортик. Предпочтительно, чтобы бортик был по всему периметру рабочей поверхности	Во всех моделях вытяжных шкафов «Аналитика» применяются только рабочие поверхности с бортиком
Ко всему механическому и электрическому оборудованию вытяжного шкафа должен иметься надежный и удобный доступ	Органы управления электрическим оборудованием, сантехническими и иными коммуникациями располагаются на передней панели вытяжного шкафа
Штепсельные электророзетки должны быть размещены на вытяжном шкафу снаружи. При размещении под рабочей поверхностью они должны быть защищены от проливающейся жидкости и должны соответствовать минимальному защитному классу IP 44	Все электророзетки, устанавливаемые на мебели «Аналитика», имеют класс защиты IP 65
Сила, необходимая для подъема/опускания защитного экрана, не должна превышать 30 Н	Прикладываемое усилие при подъеме/опускании защитного экрана вытяжных шкафов «Аналитика» составляет всего лишь 15 Н
В вытяжном шкафу должен быть установлен индикатор эффективности вытяжной вентиляции, располагающий акустической и оптической сигнализацией для предупреждения пользователя о сбоях в работе вытяжного шкафа	Вытяжные шкафы «Аналитика» оснащаются мониторами эффективности вентиляции, предупреждающими персонал лаборатории посредством световой и звуковой сигнализации

Шкафы ВЫТЯЖНЫЕ **EN**

ШКАФ **ВЫТЯЖНОЙ** СЕРИЯ **EN**

EN 14175-2

Вытяжной шкаф может комплектоваться тумбой для хранения ЛВЖ фирмы ASECOS и специальной подставкой под нее

Подвижный трехсекционный экран, не требующий усилий для перемещения

Шкаф оснащен монитором эффективности вентиляции

Возможно оснащение встраиваемой тумбы*

Управление краном выведено на переднюю панель

Внутри тумбы установлена полка

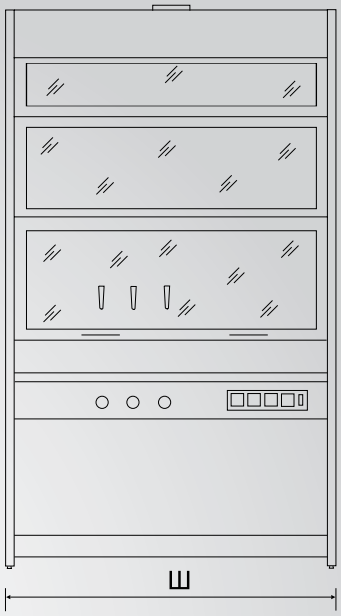

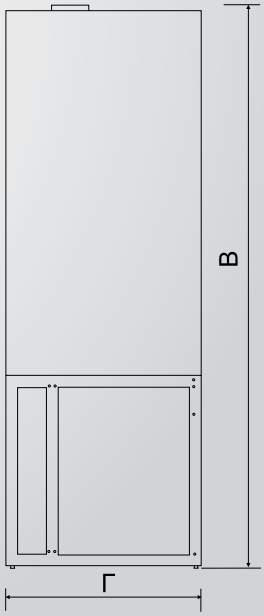

ПРЕИМУЩЕСТВА

- **Улучшенная аэродинамика шкафа, пониженный уровень шума и вибраций**
- **Соответствие основным положениям стандарта EN 14175-2**
- **Монитор вентиляции входит в комплект поставки**
- **Подъемный экран «мульти-слайд»**
- **Два типоразмера высоты 2350, 2550 мм** *(оговаривается при заказе)*

**Примечание: встраиваемые тумбы заказываются дополнительно*

ШКАФЫ ВЫТЯЖНЫЕ ШВEN-900 С ПОДВОДОМ ВОДЫ

Габариты Ш x Г x В, мм: 1010 x 930 x 2550

Материал столешницы	Материал раковинки	Кат. №
Конструкционный пластик	Нерж. сталь	ШВEN-ПТ900н
Керамогранитная плитка	Нерж. сталь	ШВEN-П900н
DURCON	DURCON	ШВEN-Д900д
Монолитная керамика	Монолитная керамика	ШВEN-К900к

ШКАФЫ ВЫТЯЖНЫЕ ШВEN-1200 С ПОДВОДОМ ВОДЫ

Габариты Ш x Г x В, мм: 1310 x 930 x 2550

Конструкционный пластик	Нерж. сталь	ШВEN-ПТ1200н
Керамогранитная плитка	Нерж. сталь	ШВEN-П1200н
DURCON	DURCON	ШВEN-Д1200д
Монолитная керамика	Монолитная керамика	ШВEN-К1200к

ШКАФЫ ВЫТЯЖНЫЕ ШВEN-1600 С ПОДВОДОМ ВОДЫ

Габариты Ш x Г x В, мм: 1610 x 930 x 2550

Конструкционный пластик	Нерж. сталь	ШВEN-ПТ1600н
Керамогранитная плитка	Нерж. сталь	ШВEN-П1600н
DURCON	DURCON	ШВEN-Д1600д
Монолитная керамика	Монолитная керамика	ШВEN-К1600к

ШКАФЫ ВЫТЯЖНЫЕ ШВEN-1200 «КОМПАКТ» С ПОДВОДОМ ВОДЫ

Габариты Ш x Г x В, мм: 1310 x 780 x 2350

Керамогранитная плитка	Нерж. сталь	ШВEN-П1200н компакт
DURCON	DURCON	ШВEN-Д1200д компакт
Монолитная керамика	Монолитная керамика	ШВEN-К1200к компакт

ШКАФЫ ВЫТЯЖНЫЕ ШВEN-1600 «КОМПАКТ» С ПОДВОДОМ ВОДЫ

Габариты Ш x Г x В, мм: 1610 x 780 x 2350

Керамогранитная плитка	Нерж. сталь	ШВEN-П1600н компакт
DURCON	DURCON	ШВEN-Д1600д компакт
Монолитная керамика	Монолитная керамика	ШВEN-К1600к компакт

Для серии «компакт» диаметр патрубка 200 мм.

ТУМБЫ ВСТРАИВАЕМЫЕ

Используются в шкафах вытяжных серии Аналитика EN и выпускаются в трех модификациях:

- вентилируемая
- невентилируемая для хранения приборов и инвентаря
- в специальном исполнении для хранения ЛВЖ в соответствии с европейскими нормами безопасности)

Вентилируемая тумба к камере подключается гибким воздуховодом Ду 80 мм. Для обеспечения доступа к трубопроводам подачи воды и канализационной системе тумба оснащена колесами Ø65 мм, позволяющими перемещать ее без особых усилий.

Характеристика	Габариты Ш x Г x В, мм	Кат. №
Тумба невентилируемая «стандарт»	1200 x 565 x 690	ТШН-1200
Тумба невентилируемая «стандарт»	1500 x 565 x 690	ТШН-1500
Тумба вентилируемая	1200 x 565 x 690	ТШВ-1200
Тумба вентилируемая	1500 x 565 x 690	ТШВ-1500
Тумба для ЛВЖ	1100 x 550 x 600	ТШЛ-1100
Тумба для ЛВЖ	1400 x 550 x 600	ТШЛ-1400

ШВEN-1600

СТАНДАРТНАЯ КОМПЛЕКТАЦИЯ

- Блок электророзеток 230 В (4 шт.)
- Монитор эффективности вентиляции (М)
- Автоматический выключатель питания 10 А
- Светильник местного освещения (400 лкс)
- Гибкая подводка воды (длина 1,2 м)
- Раковинка
- Комплект полипропиленовой канализации
- Гибкий воздуховод Ø250 мм
- Полипропиленовые поддоны для реактивов (8 шт.)

ДОПОЛНИТЕЛЬНО К ЗАКАЗУ

- Линии сжатого воздуха и газов (В / Г)
- Электророзетки
- Штативная стенка (ШС)
- Тумба встраиваемая
- Коррозионностойкая канализация (КСК)
- кислотостойкий воздуховод
- Светильник во взрывозащищенном исполнении **Ex**

ШКАФ **ВЫТЯЖНОЙ МОЕЧНЫЙ** СЕРИИ **EN**

EN 14175-2

Подвижный трехсекционный экран, не требующий усилий для перемещения

Светильник во взрывозащищенном исполнении EX

Сушки для посуды входят в комплект изделия (1 или 2 шт.)

Качественные смесители Carlos Arboles в специальном лабораторном исполнении

Встраиваемая тумба с вытяжкой

Внутри тумбы установлена полка

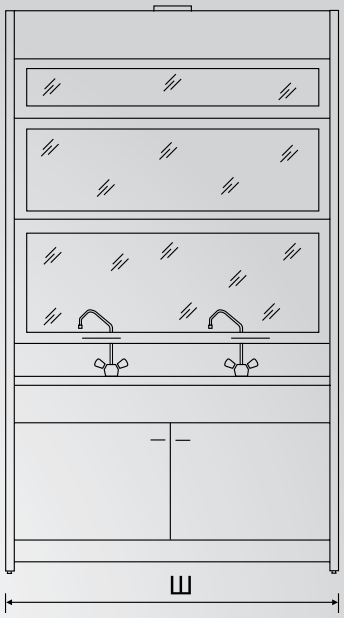

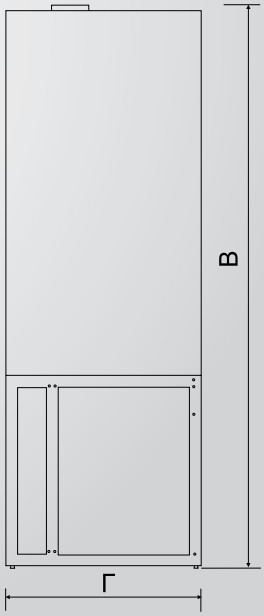

ПРЕИМУЩЕСТВА

- **Улучшенная аэродинамика шкафа, пониженный уровень шума и вибраций**
- **Соответствие основным положениям стандарта EN 14175-2**
- **Взрывобезопасное исполнение**
- **Возможность оснащения коррозионностойкой системой канализации**

ШКАФ **ВЫТЯЖНОЙ МОЕЧНЫЙ СЕРИИ EN**

Шкаф вытяжной представляет собой каркасную конструкцию с панелями из листовой стали. Изготовлен в соответствии с европейским стандартом DIN EN 14175.

- Шкаф оснащен подвижным прозрачным экраном, состоящим из трех частей со стеклом “триплекс” и системой противовесов.
- Столешница с интегрированными раковинами имеет противопроливный бортик высотой 9 мм, защищающий персонал лаборатории от пролива агрессивных жидкостей.
- Шкаф комплектуется светильником во взрывозащищенном исполнении Ex и удлиненным сетевым шнуром для подключения к кабельной коробке с герметизированным вводом.

Материал столешницы	Ш x Г x В, мм	Мойка	Кат. №
Нерж. сталь с мойкой	1310 x 930 x 2550	Двойная	ШВЕN-Н1200Н2/Нг2-Ex
Плитка с мойкой из нерж. стали	1310 x 930 x 2550	Двойная	ШВЕN-П1200Н2/Нг2-Ex
Плитка с мойкой из керамики	1310 x 930 x 2550	Двойная	ШВЕN-П1200К2-Ex
DURCON с мойкой	1310 x 930 x 2550	Двойная	ШВЕN-Д1200Д2-Ex
Керамика с мойкой	1310 x 930 x 2550	Двойная	ШВЕN-К1200К2-Ex

Материал столешницы	Ш x Г x В, мм	Мойка	Кат. №
Нерж. сталь с мойкой	1610 x 930 x 2550	Двойная	ШВЕN-Н1600Н2/Нг2-Ex
Плитка с мойкой из нерж. стали	1610 x 930 x 2550	Двойная	ШВЕN-П1600Н2/Нг2-Ex
Плитка с мойкой из керамики	1610 x 930 x 2550	Двойная	ШВЕN-П1600К2-Ex
DURCON с мойкой	1610 x 930 x 2550	Двойная	ШВЕN-Д1600Д2-Ex
Керамика с мойкой	1610 x 930 x 2550	Двойная	ШВЕN-К1600К2-Ex

Стандартная глубина раковин	
Нержавеющая сталь (Н / Нг)	150 / 250 мм
DURCON	280 мм
Монолитная керамика	290 мм

Примечание:
Количество раковин оговаривается отдельно
Отсутствует электрический блок

ШВЕN-П1600Н1/Нг1-Ex

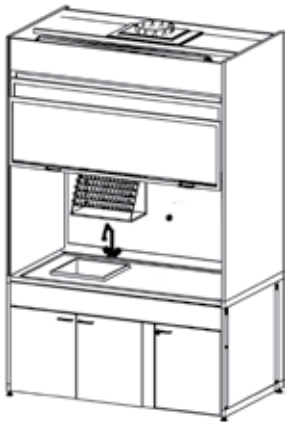

ШВЕN-П1600Н2/Нг2-Ex

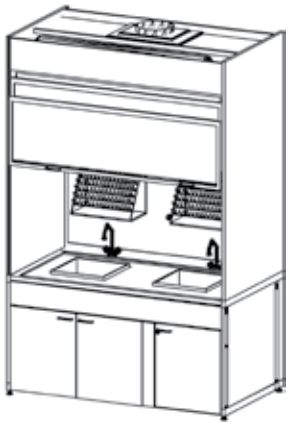

СТАНДАРТНАЯ КОМПЛЕКТАЦИЯ

- Светильник во взрывозащищенном исполнении **Ex**
- Смеситель гор./ хол. воды
- Гибкие подводки воды (длина 1,2 м)
- Комплект полипропиленовой канализации
- Гибкие воздуховоды Ø80 и Ø250 мм
- Сушки для посуды

ДОПОЛНИТЕЛЬНО К ЗАКАЗУ

- Коррозионностойкая канализация (КСК)

ВЫТЯЖНЫЕ ШКАФЫ В КИСЛОТОСТОЙКОМ ИСПОЛНЕНИИ

Для работы в особо агрессивных средах и при повышенных температурах, например, при выпаривании кислот, в вытяжных шкафах серии ШВ и ШВЕN применяется дополнительная защита наиболее уязвимых мест. Это позволяет добиться максимального срока эксплуатации изделия, при этом, без особого увеличения его стоимости.

1. ФУТЕРОВКА ПОЛИПРОПИЛЕНОМ

Полипропилен - химически стойкий материал, благодаря высоким физико-механическими свойствами и температурой плавления 140° отлично подходит для работы в лабораторных условиях. Применяется для футеровки поверхностей рабочей камеры.

2. КИСЛОТОСТОЙКИЙ ВОЗДУХОВОД:

В зависимости от условий работы может быть выполнен из различных материалов
(ПВХ, полипропилен и прочее).

3. КОРРОЗИОННОСТОЙКАЯ КАНАЛИЗАЦИЯ

Это система канализации в специальном коррозионностойком исполнении. Такая система (сифон, выпуск и шланг) изготавливается из нержавеющей стали и тефлона, либо целиком из нержавеющей стали.

4. ВСТРОЕННЫЕ КЮВЕТЫ

Встроенные кюветы из полипропилена, как в одном отсеке тумбы, так и всей тумбы целиком.

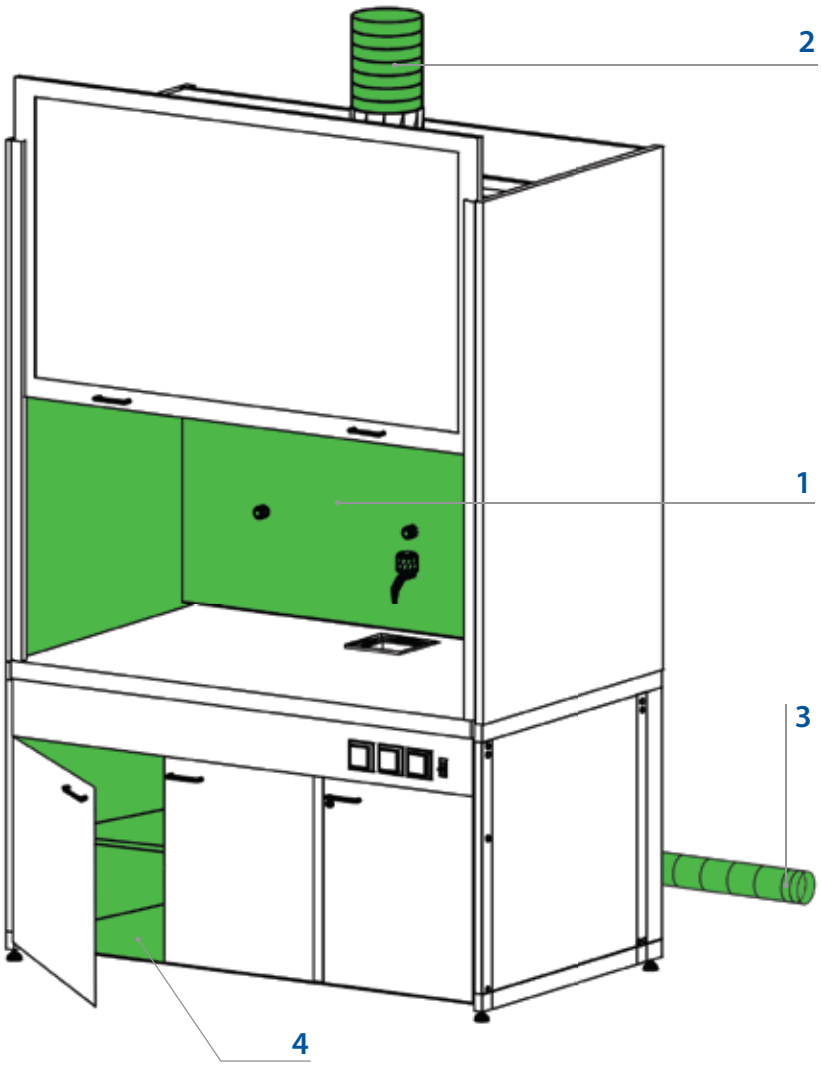

КОМПЛЕКТАЦИЯ

- **Футеровка полипропиленом рабочей камеры**
- **Кислотостойкий воздуховод**
- **Коррозионностойкая канализация**

**Применяется для всех типов и размеров вытяжных шкафов серии «Аналитика»*

ВЫТЯЖНЫЕ ШКАФЫ ВО ВЗРЫВОЗАЩИЩЕННОМ ИСПОЛНЕНИИ

При работе с ЛВЖ и нефтепродуктами, взрывозащита является важным требованием для безопасности персонала. Осознавая приоритетность этого направления, в дополнительную комплектацию вытяжных шкафов серии «Аналитика» включены специальные взрывозащищенные элементы.

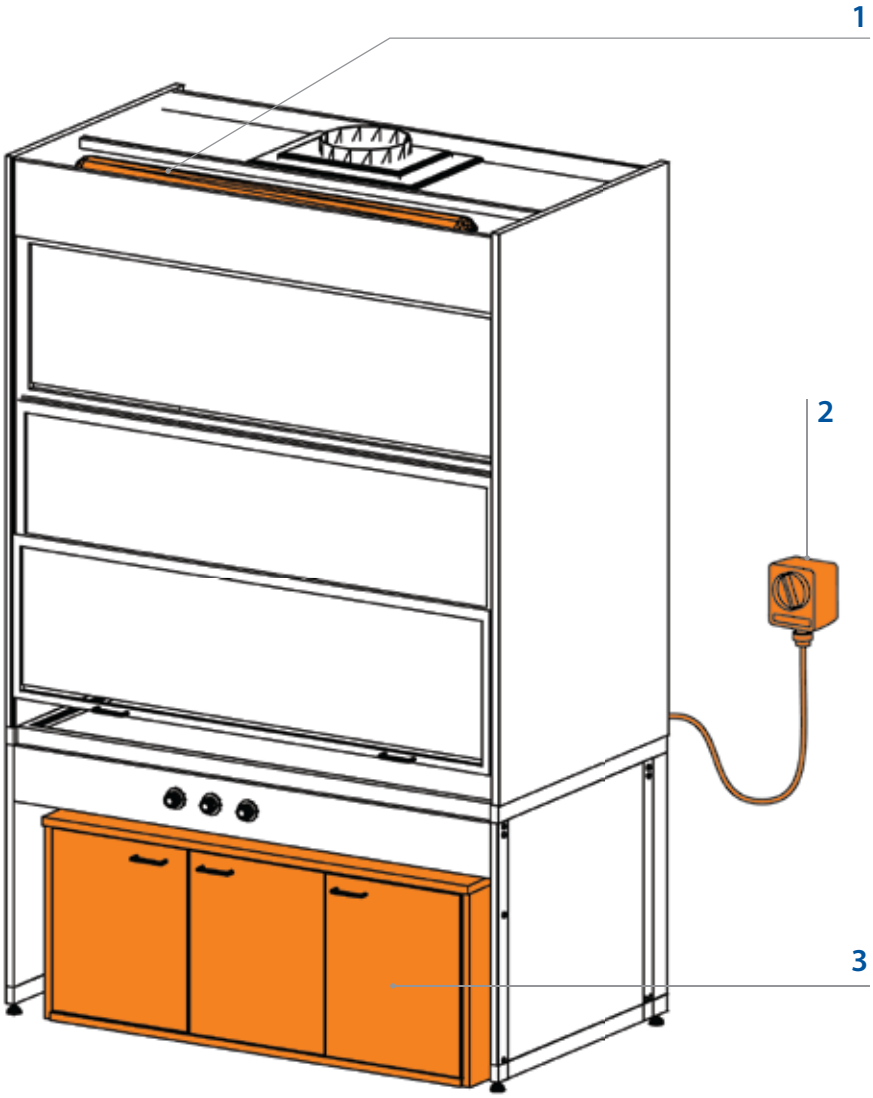

КОМПЛЕКТАЦИЯ

- **Светильник местного освещения во взрывозащищенном исполнении EX**
- **Выносной выключатель во взрывозащищенном исполнении**
- **Тумба для хранения ЛВЖ** *(для шкафов серии EN)*

**применяется для всех типов и размеров вытяжных шкафов серии «Аналитика»*

1. СВЕТИЛЬНИК ВО ВЗРЫВОЗАЩИЩЕННОМ ИСПОЛНЕНИИ EX

Светильник фирмы Glamox (Норвегия) отвечает как европейским нормам безопасности (Din EN), так и российской системе стандартов ГОСТ Р, что подтверждено сертификатами соответствия.Изготовлен из стали, покрытой сплавом алюминия и цинка (Aluzink).

Рассеиватель из ударопрочного поликарбоната (PC) с уплотнением. Свободное крепление светильника выполняет роль взрывозащитного клапана, в случае возникновения взрывной волны, позволяя ей свободно уходить наверх.

2. ВЫНОСНОЙ ВЫКЛЮЧАТЕЛЬ ВО ВЗРЫВОЗАЩИЩЕННОМ ИСПОЛНЕНИИ:

В зависимости от условий работы применяется несколько типов выносных взрывозащищенных выключателей.

3. ТУМБА ДЛЯ ХРАНЕНИЯ ЛВЖ

Вытяжной шкаф может комплектоваться тумбой для хранения ЛВЖ фирмы ASECOS, соответствующей европейским нормам безопасности и специальной подставкой под нее *(только для вытяжных шкафов серии EN).*

ВЫТЯЖНЫЕ ШКАФЫ В СПЕЦИАЛЬНОМ ИСПОЛНЕНИИ

ШКАФ ВЫТЯЖНОЙ С НИЗКОЙ СТОЛЕШНИЦЕЙ

Увеличенная рабочая зона, позволяет проводить испытания с высоким оборудованием дистилляци и разгонки.

Выполняем на базе шкафов серии ШВ и ШВЕN

Высота столешницы 750 мм

ДОПОЛНИТЕЛЬНО К ЗАКАЗУ

- Линии сжатого воздуха и газов (В / Г)
- Электророзетки
- Штативная стенка (ШС)
- Тумба встраиваемая
- Коррозионностойкая канализация
- Кислотостойкий воздуховод
- Светильник во взрывозащищенном исполнении **Ex**

Рекомендуем для оборудования по ГОСТ-2177-99 и ГОСТ-2477-65

ШКАФ ВЫТЯЖНОЙ НАПОЛЬНЫЙ

Предназначен для высоких установок, может комплектоваться мобильным столом.

Выполняем на базе шкафов серии ШВЕN

ДОПОЛНИТЕЛЬНО К ЗАКАЗУ

- Подвод воды, газов, сжатого воздуха
- Взрывозащищенный светильник
- Футеровка полипропиленом

Ш x Г x В, мм
1010/1310/1610 x 930 x 2550/2350 мм

Может комплектоваться мобильным столом (стр. 24)

ВЫТЯЖНОЙ ШКАФ СО ВСТРОЕННОЙ НАГРЕВАТЕЛЬНОЙ ПАНЕЛЬЮ

Предназначен для рутинных анализов, требующих выпаривание большого количества проб. Комплектуется стеклокерамической плитой Shott

Комплектуется одной или двумя стеклокерамическими плитками Shott

ДОПОЛНИТЕЛЬНО К ЗАКАЗУ

- Линии сжатого воздуха и газов (В / Г)
- Монитор контроля вентиляции
- Электророзетки
- Штативная стенка (ШС)
- Тумба встраиваемая
- Коррозионностойкая канализация
- Кислотостойкий воздуховод
- Светильник во взрывозащищенном исполнении **Ex**

Материал столешницы
Керамогранит
нержавеющая сталь
Спец. заказ
Дюркон
Монолитная керамика

ВЫТЯЖНЫЕ ШКАФЫ В СПЕЦИАЛЬНОМ ИСПОЛНЕНИИ

ДОПОЛНИТЕЛЬНО К ЗАКАЗУ

- Подвод воды, газов, сжатого воздуха
- Взрывозащищенный светильник
- Футеровка полипропиленом

Ш x 600 x 1450, мм		
900	1200	1500
Кат. №		
ШВнаст-900	ШВнаст-1200	ШВнаст-1500

ШКАФ ВЫТЯЖНОЙ НАСТОЛЬНЫЙ

Настольное исполнение вытяжных шкафов позволяют более гармонично и функционально использовать рабочее пространство.

Выполняем на базе вытяжных шкафов серии ШВ.

Монтаж настольного шкафа рекомендуется выполнять на усиленные конструкции, выдерживающие нагрузку до 350 кг.

Материал столешницы	
Керамогранитная плитка с бортиком из нержавеющей стали	
Конструкционный пластик	
Ш x Г x В, мм	
1060 x 640 x 2150	
Кат. №	
ШВдем-П900	ШВдем-ПТ900

ШКАФ ВЫТЯЖНОЙ ДЕМОНСТРАЦИОННЫЙ

Боковые стенки и подвижный экран выполнены из стекла «Триплекс» в алюминиевом корпусе. Идеально подойдет для учебного процесса, позволяя делать анализ максимально наглядным.

Нижняя тумба по спец.заказу.

Материал столешницы		
Керамогранитная плитка		
Монолитная керамика		
Ш x 800/900 x 2350, мм		
950	1250	1550
Кат. №		
ШВпп-П/К900	ШВпп-П/К1200	ШВпп-П/К1500

ШКАФ ВЫТЯЖНОЙ ИЗ ПОЛИПРОПИЛЕНА

Для особо агрессивных условий, таких как работа с концентрированными кислотами, вытяжной шкаф может изготавливаться целиком из листового полипропилена.

АВТОМАТИЗАЦИЯ ВЫТЯЖНЫХ ШКАФОВ

ПРЕИМУЩЕСТВА

- **В зависимости от конфигурации, управление одним или несколькими шкафами, а также всей вытяжной системой лаборатории**
- **Позволяет оптимально настроить работу вытяжной системы**
- **Индивидуально проектируется под ваши задачи**

Совместно с представителями TROX TECHNIK на нашем производстве была собрана и протестирована система автоматического управления вытяжными шкафами LABCONTROL EASYLAB. С гордостью можем заявить, что наши вытяжные шкафы серии EN, оборудованные данной системой полностью отвечают последнему слову техники, позволяя добиться максимальной автоматизации лаборатории.

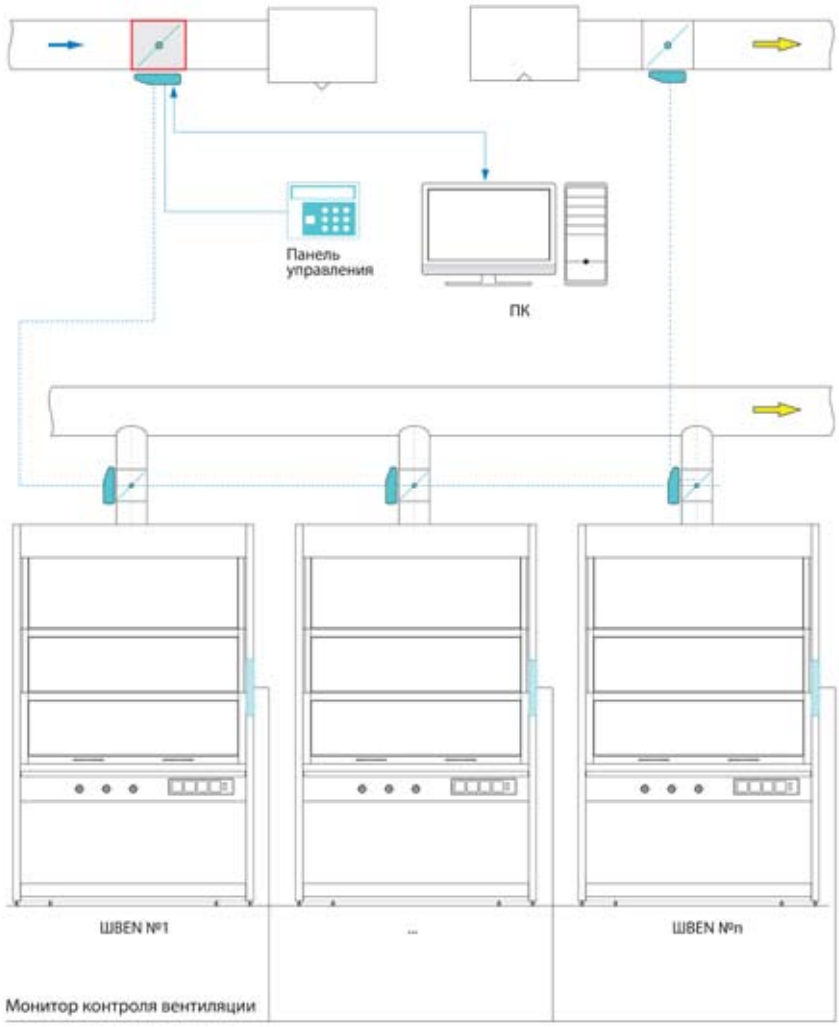

Монотор контроля вентиляции и панель управления TROX TECHNIK

МИНИМАЛЬНАЯ КОНФИГУРАЦИЯ:

Минимальный комплект предустановленных элементов, необходимых для интеграции в общую систему управления воздухообменом LABCONTROL, позволяющую оптимизировать количество удаляемого и приточного воздуха, контролировать перепад давления в помещении, определять положение защитного экрана, и т.д., должен включать:

- Адаптивную контрольную панель BE-SEG-01 - пользовательский терминал с цифровой индикацией скорости воздушного потока, системой сигнализации аварийных режимов, в том числе световой и звуковой сигнализацией при отключении вентиляции. Монтируется на передней панели шкафа.
- Блок регулирования переменного расхода вытяжного воздуха типа TVLK/TVRK с контролером EASYLAB (TCUIII). Монтируется на выходном патрубке шкафа. Возможно в комплекте с шумоглушителем.
- Датчик скорости потока воздуха в сечении открытого окна шкафа (VS-TRD) или датчик положения защитного экрана (DS-TRD-01).

ДОПОЛНИТЕЛЬНО К ЗАКАЗУ

- Модуль управления включения света
- Модуль автоматической калибровки измерителя расхода воздуха
- Модуль преобразователя напряжения 220-240 В, в том числе с модулем UPS
- Модуль подключения в систему диспетчеризации верхнего уровня по протоколу LON
- Контакты положения стекла на уровне 500 мм
- Датчик движения
- Дополнительные кнопки ручного переключения режимов или сигнализации аварийной ситуации

МОЙКИ С СУШКОЙ

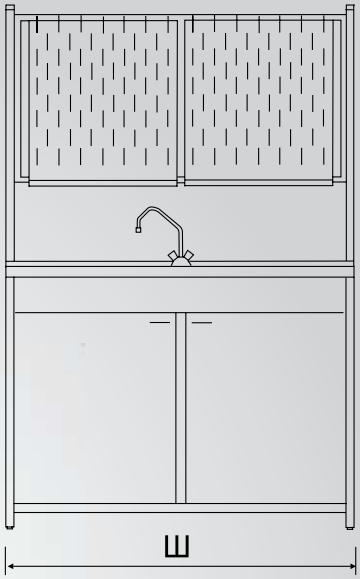

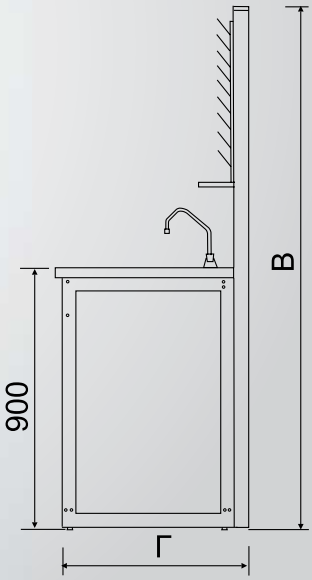

ПРЕИМУЩЕСТВА

- **Двухслойное покрытие с цинконаполненным грунтом надежно защищает от коррозии**
- **Подводки воды и канализации входят в комплект изделия**

МОЙКИ ОДИНАРНЫЕ С СУШКОЙ

Габариты Ш x Г x В, мм : 600 x 650 x 900/1850

Материал столешницы	Материал раковин	Кат. №
Конструкционный пластик	Нерж. сталь	МОС-Н600Н
Нерж. сталь	Нерж. сталь	МОС-Н600Нг*
Нерж. сталь	Durcon	МОС-Д600Д
Керамогранитная плитка	Монолитная керамика	МОС-К600К

МОЙКИ ОДИНАРНЫЕ С СУШКОЙ

Габариты Ш x Г x В, мм : 900 x 650 x 900/1850

Конструкционный пластик	Нерж. сталь	МОС-ПТ900Н
Нерж. сталь	Нерж. сталь	МОС-Н900Н
Нерж. сталь	Нерж. сталь	МОС-Н900Нг*
Керамогранитная плитка	Нерж. сталь	МОС-П900Н
Керамогранитная плитка	Нерж. сталь	МОС-П900Нг*
Керамогранитная плитка	Durcon	МОС-П900Д
Керамогранитная плитка	Керамика	МОС-П900К
Durcon	Durcon	МОС-Д900Д
Монолитная керамика	Монолитная керамика	МОС-К900К

МОЙКИ ОДИНАРНЫЕ С СУШКОЙ

Габариты Ш x Г x В, мм : 1200 x 650 x 900/1850

Durcon	Durcon	МОС-Д1200Д
Монолитная керамика	Монолитная керамика	МОС-К1200К

МОЙКИ ОДИНАРНЫЕ С СУШКОЙ

Габариты Ш x Г x В, мм : 1500 x 650 x 900/1850

Durcon	Durcon	МОС-Д1500Д
Монолитная керамика	Монолитная керамика	МОС-К1500К

МОЙКИ ДВОЙНЫЕ С СУШКОЙ

Габариты Ш x Г x В, мм : 1200 x 650 x 900/1850

Керамогр. плитка	Нерж. сталь	МДС-П1200Нг*
Керамогр. плитка	Durcon	МДС-П1200Д
Керамогр. плитка	Монолитная керамика	МДС-П1200К
Durcon	Durcon	МДС-Д1200Д
Монолитная керамика	Монолитная керамика	МДС-К1200К

МОЙКИ ДВОЙНЫЕ С СУШКОЙ

Габариты Ш x Г x В, мм : 1500 x 650 x 900/1850

Керамогр. плитка	Нерж. сталь	МДС-П1500Нг*
Керамогр. плитка	Durcon	МДС-П1500Д
Керамогр. плитка	Монолитная керамика	МДС-П1500К
Durcon	Durcon	МДС-Д1500Д
Монолитная керамика	Монолитная керамика	МДС-К1500К

Стандартная глубина раковин	
Нержавеющая сталь (Н / Нг)	150 / 250 мм
DURCON	280 мм
Монолитная керамика	290 мм

МОС-600 МОС-900

МДС-1200 / 1500

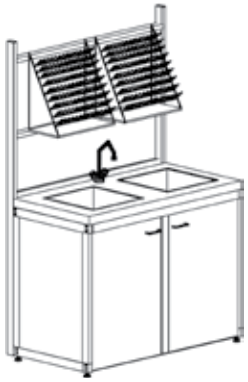

Кран для мытья длинных пробирок (высота 600 мм)

Душ для аварийной промывки глаз

СТАНДАРТНАЯ КОМПЛЕКТАЦИЯ

- Гибкие подводки воды (длина 1,2 м)
- Комплект полипропиленовой канализации
- Сушка для посуды
- смеситель (1 шт.)

ДОПОЛНИТЕЛЬНО К ЗАКАЗУ

- Коррозионностойкая канализация (КСК)
- Кран для мытья длинных пробирок
- Душ для аварийной промывки глаз

ШКАФЫ ДЛЯ **ОДЕЖДЫ / БАЛЛОНОВ**

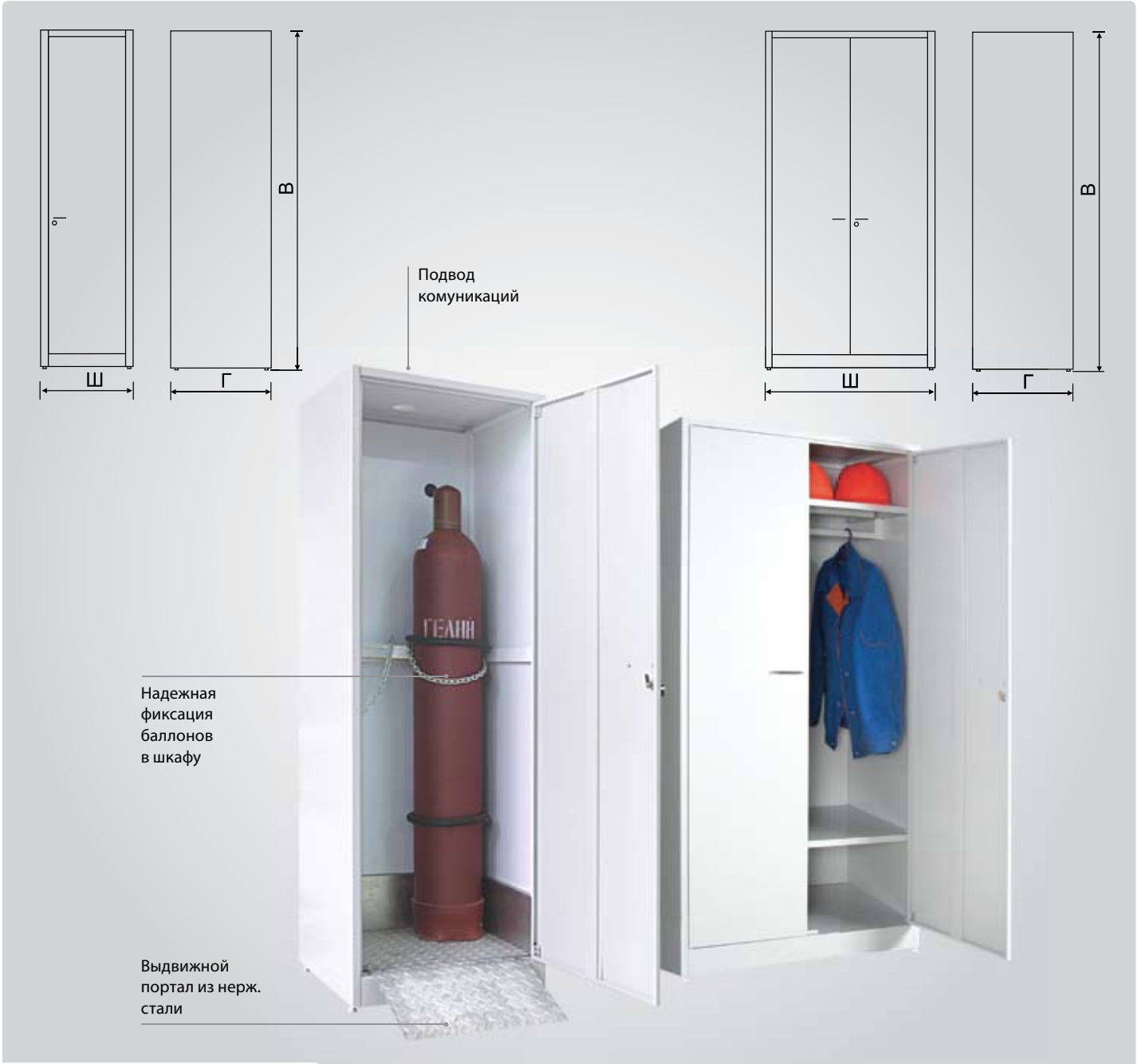

ПРЕИМУЩЕСТВА

- **Две полки: верхняя для головных уборов и нижняя для обуви**
- **Двери запираются на замок**

- **Безопасное хранение баллонов со сжатыми газами**
- **Воздуховод входит в комплект изделия**

Лаборатория Института Нефти и Газа (ИНГ СФУ), г. Красноярск, 2010 г.

ШКАФЫ ДЛЯ ОДЕЖДЫ

Шкаф для одежды предназначен для хранения униформы персонала в лаборатории, бытовых и производственных помещениях. Применяемая технология окраски увеличивает срок службы в несколько раз.

Количество дверей	Габариты Ш x Г x В, мм	Кат. №
Одна дверь	600 x 550 x 1850	ШО-600-1
Две двери	900 x 550 x 1850	ШО-900-2

ШКАФЫ ДЛЯ СПЕЦОДЕЖДЫ

Шкаф создан на базе шкафа для одежды и отличается тем, что в нем предусмотрено раздельное хранение рабочей и личной одежды.

Количество дверей	Габариты Ш x Г x В, мм	Кат. №
Одна дверь	600 x 500 x 1850	ШС-600-1
Две двери	800 x 500 x 1850	ШС-800-2

ШКАФЫ ДЛЯ БАЛЛОНОВ

Правильное хранение баллонов с газами – обязательное условие безопасности вашей лаборатории.

Для удобства установки баллонов шкаф снабжен порталом из нержавеющей стали, креплением для баллонов и технологическими отверстиями для подключения газовых магистралей.

Производятся шкафы для размещения двух или трех баллонов.

Количество дверей	Габариты Ш x Г x В, мм	Кат. №
Одна дверь	600 x 550 x 1850	ШБ-600-1
Две двери	900 x 550 x 1850	ШБ-900-2

ШС-600-1 / ШО-600-1 / ШБ-600-1

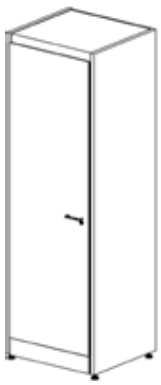

ШС-800-2 / ШС-800-2 / ШБ-900-2

ШКАФЫ **ОБЩЕЛАБОРАТОРНЫЕ / СТЕЛЛАЖИ**

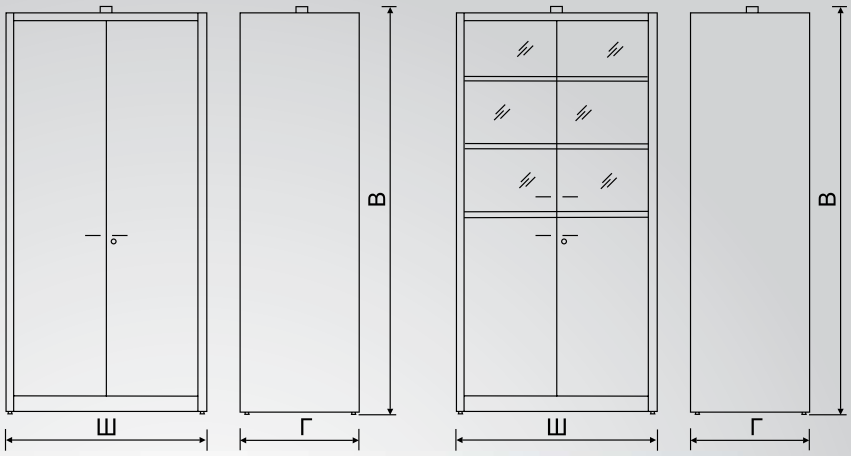

ПРЕИМУЩЕСТВА

- **Полипропиленовые поддоны для хранения химреактивов входят в комплект поставки**
- **Двери запираются на замок**
- **Воздуховод входит в комплект изделия**
- **Шкафы для химреактивов дополнительно покрываются цинконаполненным грунтом**

ШКАФЫ ДЛЯ ХИМРЕАКТИВОВ

Шкаф предназначен для безопасного хранения негорючих опасных веществ. Шкаф соединяется с системой вентиляции через патрубок и гофру, входящую в комплект изделия. Хранение реактивов необходимо осуществлять в установленных на полки полипропиленовых поддонах.

Количество дверей	Габариты Ш x Г x В, мм	Кат. №
Одна дверь (металл)	600 x 550 x 1850	ШР-600-1
Две двери (металл)	900 x 550 x 1850	ШР-900-2
Две стеклянные двери (В 1700 мм) в алюм. рамке	900 x 550 x 1850	ШР-900-2-Р2

ШКАФЫ ДЛЯ ПОСУДЫ

Шкаф предназначен для хранения лабораторной посуды и документов в лаборатории. В шкафу имеются четыре полки. Двери снабжены магнитной защелкой.

Количество дверей	Габариты Ш x Г x В, мм	Кат. №
Стеклянные двери без рамки	600 x 550 x 1850	ШП-600-2
Стеклянные двери в алюм. рамке	600 x 550 x 1850	ШП-600-2-Р1
Стеклянные двери без рамки	900 x 550 x 1850	ШП-900-4
Стеклянные двери в алюм. рамке	900 x 550 x 1850	ШП-900-4-Р2
Две стеклянные двери (В 1700 мм) в алюм. рамке	900 x 550 x 1850	ШП-900-2-Р2

ШКАФЫ НАВЕСНЫЕ

Предназначены для хранения лабораторной посуды, расходных материалов, документов и неагрессивных химических реагентов. Имеют металлическую полку и могут оснащаться стеклянными раздвижными дверцами. Могут крепиться на стене и на сервисной стойке физических и химических столов.

Количество дверей	Габариты Ш x Г x В, мм	Кат. №
Без дверей	1200 x 330 x 450	ШН-1200
Без дверей	1500 x 330 x 450	ШН-1500
Две стеклянные (раздвижные)	1200 x 330 x 450	ШН-1200-Р
Две стеклянные (раздвижные)	1500 x 330 x 450	ШН-1500-Р

СТЕЛЛАЖИ

- Идеальны для грамотной организации складского пространства.
- Предназначены для хранения различных видов материалов и готовой продукции и состоит из четырех вертикальных стоек и пяти полок, изготовленных из листовой стали.
- Полки регулируемые по высоте. Шаг отверстий для крепления полок - 90 мм.
- Конструкция полок позволяет выдерживать нагрузку до 100 кг.
- Установка на полу с помощью регулируемых опор.

Материал	Габариты Ш x Г x В, мм	Кат. №
Сталь с полимерным покрытием	1000 x 500 x 2000	С-1000
Нержавеющая сталь	1000 x 500 x 2000	С-1000Нж

Примечание: возможно изготовление стеллажей нестандартных размеров

ШР-600-1

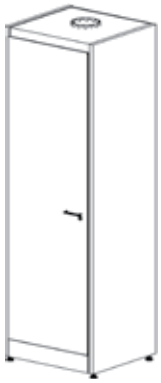

ШР-900-2

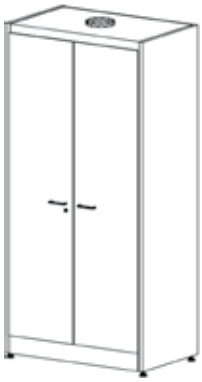

ШП-600-2

ШП-900-4

СИСТЕМЫ ХРАНЕНИЯ asecos

ШКАФЫ И ТУМБЫ* ДЛЯ ХРАНЕНИЯ ЛВЖ

Габариты Ш x Г x В, мм	Кат. №
600/900/1200 x 615 x 1955	ШХЛВЖ-600 / 900 / 1200
1100/1400 x 500 x 600	ТШЛ-1100 / 1400

ПРЕИМУЩЕСТВА

- **Для хранения воспламеняемых сред в рабочих помещениях согласно DIN EN 14470-1 и TRGS 510 (приложение 3)**
- **Огнестойкость 90 минут, подтвержденная прошедшим типовым испытанием и сертификатом GS**
- **Маркировка согласно DIN EN 14470-1**

**Применяются как со шкафами, так и отдельно.*

СИСТЕМЫ ХРАНЕНИЯ asecos

ШКАФЫ ДЛЯ ХРАНЕНИЯ БАЛЛОНОВ

Габариты Ш x Г x В, мм	Кат. №
600/900/1200 x 615 x 2050	ШГБ-600 / 900 / 1200

ПРЕИМУЩЕСТВА

- **Для хранения воспламеняемых сред в рабочих помещениях согласно DIN EN 14470-1 и TRGS 510 (приложение 3)**
- **Огнестойкость 90 минут, подтвержденная прошедшим типовым испытанием и сертификатом GS**
- **Маркировка согласно DIN EN 14470-1.**

ТУМБЫ **ПОДКАТНЫЕ**

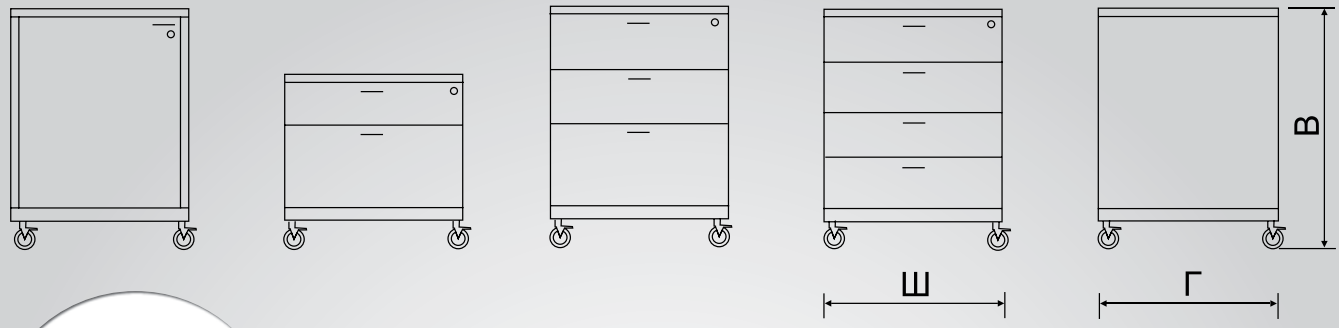

Передние колеса тумб оснащаются фиксаторами, предотвращающими перемещение

Центральный замок блокирует все ящики в закрытом положении

Выдвижной ящик – легкий поиск необходимого содержимого

Для фиксации положения стола передние колеса снабжены тормозами

Нагрузка на выдвижной ящик до 25 кг

ПРЕИМУЩЕСТВА

- **Идеально дополняют пристенные и островные столы, оптимизируя рабочее пространство**
- **Специальное исполнение тумб - со столешницами**
- **Мобильность тумбы позволяет использовать ее в качестве дополнительного рабочего места**
- **Возможность подвесного исполнения**

Лаборатория «Полипластик»,
г. Москва, 2009 г.

ТУМБЫ **ПОДКАТНЫЕ**

Тумба подкатная предназначена для хранения посуды, вспомогательных материалов, сухих нелетучих химических реактивов.

В тумбах с дверцей дверь снабжена замком, запираемым на ключ. Внутри тумбы установлена съемная полка. В тумбах с выдвижными ящиками на боковых стенках установлены пары роликовых направляющих, которые обеспечивают легкое выдвижение ящиков.

Характеристика	Габариты Ш x Г x В, мм	Кат. №
Тумба с одной дверцей	550 x 500 x 720	ТП-500-1
Тумба с двумя ящиками	550 x 500 x 576	ТП-500-2
Тумба с тремя ящиками	550 x 500 x 720	ТП-500-3
Тумба с четырьмя ящиками	550 x 500 x720	ТП-500-4

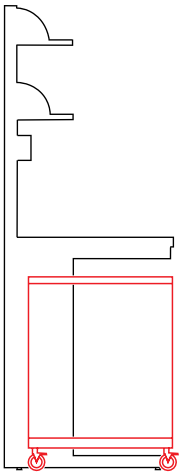

Примечание:
при заказе обращайте внимание на высоту тумб

ТП-500-1

ТП-500-2

ТП-500-3

ТП-500-4

СТУЛЬЯ И ТАБУРЕТЫ

ПРЕИМУЩЕСТВА

- **Сиденья изготовлены из нескользящего вспененного полиуретана (СЛ-001, СЛ-002, ТЛ-001) и многослойного лакированного бука (СЛ-003 и ТЛ-002)**
- **Химическистойкие, долговечные и надежные**
- **Регулировка по высоте**
- **Прочная металлическая конструкция**

ПРЕИМУЩЕСТВА ПОЛИУРЕТАНА:

- УВЕЛИЧЕННАЯ ИЗНОСОСТОЙКОСТЬ
- УСТОЙЧИВОСТЬ К МЕХАНИЧЕСКИМ ВОЗДЕЙСТВИЯМ
- ЛЕГКО ОБРАБАТЫВАЕТСЯ
- ДЛИТЕЛЬНЫЙ СРОК СЛУЖБЫ
- УСТОЙЧИВ К ВОЗДЕЙСТВИЮ РАСТВОРИТЕЛЕЙ И НЕФТЕПРОДУКТОВ
- НЕ СОДЕРЖИТ CFC (CHLOROFLUOROCARBON)

СТУЛЬЯ И ТАБУРЕТЫ ДЛЯ ЛАБОРАТОРИЙ

Характеристика	Кат. №
Стул лабораторный Регулируется по высоте от 55 до 82 см, глубина от 41 до 46 см. Подставка для ног диаметром 45,5 см из хромированной стали регулируется по высоте. Опоры с пятью перекладинами на упорах.	СЛ-001
Табурет лабораторный Высота сиденья регулируется по высоте от 55 до 70 см. Опоры с пятью перекладинами на упорах.	ТЛ-001
Стул лабораторный Высота сиденья регулируется по высоте от 42 до 54 см. Опоры с пятью перекладинами на двойных вращающихся колесиках.	СЛ-002

Характеристика	Кат. №
Табурет лабораторный (на роликах или заглушках) Гальванический каркас; высота сиденья регулируется по высоте от 510 до 660 мм в комплектации с роликами и от 450 до 600 мм в комплектации со стационарными опорами. Сиденье утолщенное, мягкое, полиуретан. Цвет обивки: белая (кремовая) или черная.	ТЛ-003
Кресло лабораторное (на роликах или заглушках) Гальванический каркас; высота сиденья регулируется по высоте от 510 до 660 мм в комплектации с роликами и от 450 до 600 мм в комплектации со стационарными опорами. Эргономичная спинка. Цвет обивки: белая (кремовая) или черная.	СЛ-004

СТУЛЬЯ И ТАБУРЕТЫ ДЛЯ МАСТЕРСКИХ

Характеристика	Кат. №
Стул лабораторный Вращающееся сиденье регулируется по высоте от 64 до 75 см. Спинка регулируется по высоте и глубине. Опоры с пятью перекладинами на упорах. Подставка для ног диаметром 32 см регулируется по высоте.	СЛ-003

Характеристика	Кат. №
Табурет лабораторный Вращающееся сиденье диаметром 32 см регулируется по высоте от 64 до 75 см. Опоры с пятью перекладинами из хромированного металла. Подставка для ног диаметром 32 см регулируется по высоте.	ТЛ-002

ВЕРСТАК СЛЕСАРНЫЙ

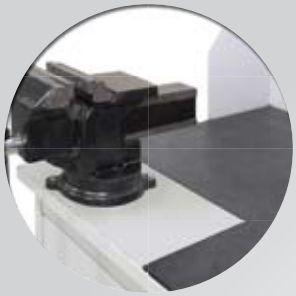

Прорезиненная поверхность для проведения тяжелых механических работ.

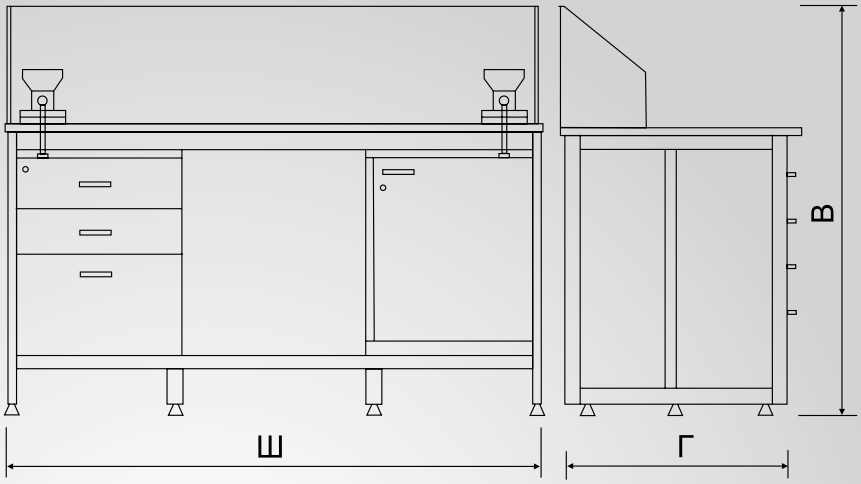

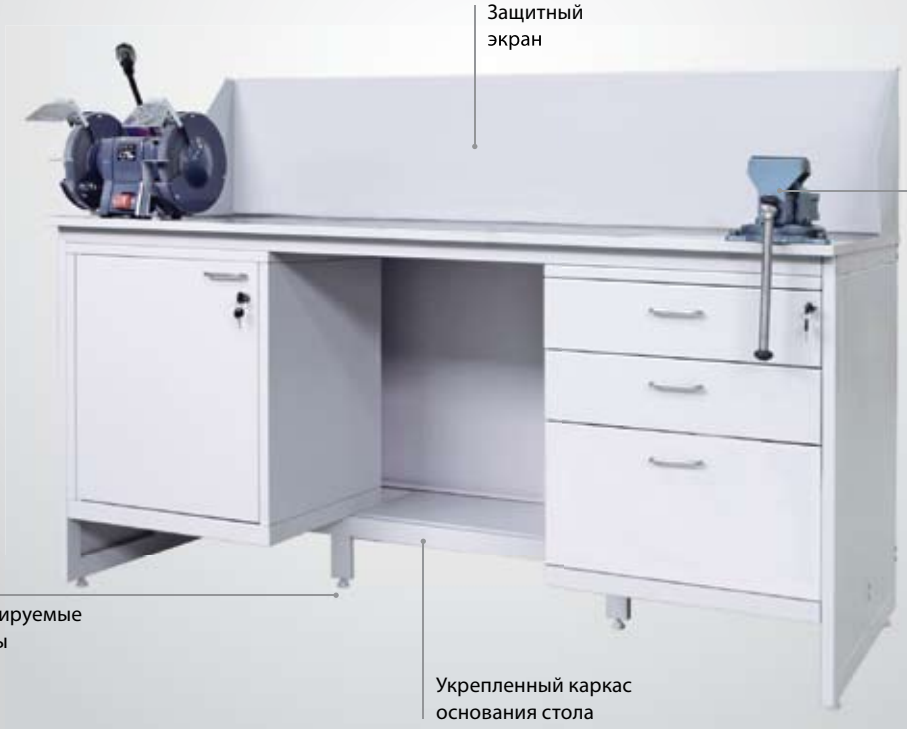

ПРЕИМУЩЕСТВА

- **Возможно оснащение светильником, тисками, полками, электророзетками**
- **Ящики и дверцы запираются на замок**

Экологическая лаборатория, 2013 г.

ВЕРСТАК **СЛЕСАРНЫЙ**

Представляет собой каркасную конструкцию с панелями и вставками из листовой стали с навесными тумбами и прорезиненной столешницей.

Стандартно комплектуется панелью-экраном, нижней полкой, тумбой навесной (с тремя ящиками) и тумбой навесной с дверцей.

Дополнительно возможна комплектация светильником, тисками, полками и электророзетками.

Материал столешницы	Габариты Ш x Г x В, мм	Кат. №
Сталь с покрытием из резины	1650 x 750 x 900/1300	ВС-1600

ВС-1600

СТАНДАРТНАЯ КОМПЛЕКТАЦИЯ

- Панель-экран
- Нижняя полка
- Тумба навесная с 3 ящиками (1 шт.)
- Тумба навесная с дверцей (1 шт.)

ДОПОЛНИТЕЛЬНО К ЗАКАЗУ

- Тиски
- Светильник
- Полки
- Электророзетки

РАБОЧЕЕ МЕСТО ОПЕРАТОРА

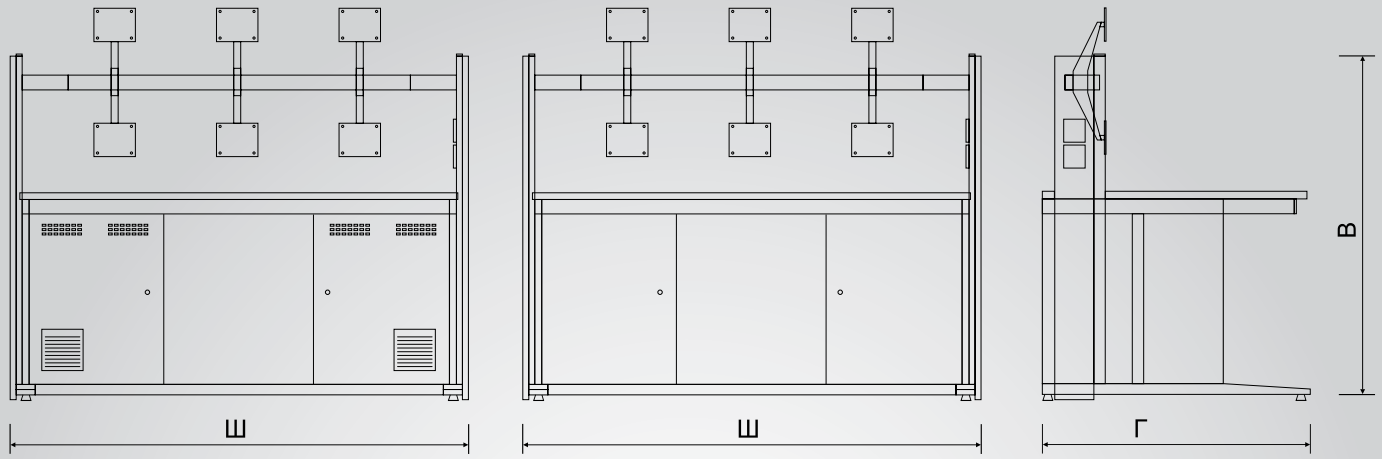

ПРЕИМУЩЕСТВА

- **Уникальное изделие, не имеющее аналогов на отечественном рынке**
- **Оптимально использует рабочее пространство**

Лаборатория Югорского государственного университета, Ханты-Мансийск, 2007 г.

РАБОЧЕЕ МЕСТО ОПЕРАТОРА

Специально разработано для оперативного управления многопоточными технологическими процессами.

Представляет собой стол с интегрированной сервисной стойкой, столешницей, подставкой под системные блоки компьютеров. На сервисной стойке установлены держатели для 6 мониторов.

Материал столешницы	Габариты Ш x Г x В, мм	Кат. №
Конструкционный пластик	1325 x 1067 x 750/1463	РМО-Пт1200
Конструкционный пластик	1625 x 1067 x 750/1462	РМО-Пт1500

На левой стороне стойки размещается электрический блок (розетки и автомат выключения).

Вентиляция в дверцах для охлаждения системных блоков компьютеров.

РМО-Пт1200

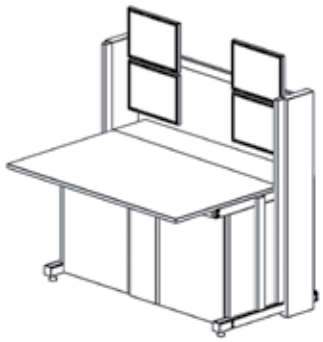

РМО-Пт1500

ШКАФЫ ДЛЯ **ХРАНЕНИЯ ОБРАЗЦОВ**

ПРЕИМУЩЕСТВА

- **Стеклянные дверцы снабжены магнитной защелкой**
- **Ящики и дверцы запираются на замок**

Лаборатория анализа нефти, 2013 г.

ШКАФ **ДЛЯ ХРАНЕНИЯ ОБРАЗЦОВ**

Шкаф разработан специально для учебных аудиторий Института Нефти и Газа СФУ, г. Красноярск.

Конструкция шкафа состоит из двух частей. В верхней секции шкафа под наклоном расположены 4 полки, такое конструкторское решение позволяет максимально наглядно показать представленные на полках образцы. Нижняя секция шкафа – зона хранения, снабженная пятью выдвижными ящиками.

Описание	Габариты Ш x Г x В, мм	Кат. №
Стеклянные двери без рамки	600 x 550 x 1850	ШХО-600-2
Стеклянные двери без рамки	900 x 550 x 1850	ШХО-900-4

ШКАФ **ДЛЯ ХРАНЕНИЯ ПРИНАДЛЕЖНОСТЕЙ**

Шкаф выпускается в двух вариантах: на 3 и 6 секций. Каждая секция снабжена замком, запирающимся на ключ. Внутри каждой секции – металлическая полочка.

Габариты Ш x Г x В, мм	Кат. №
900 x 550 x 1850	ШХпр-900
462 x 550 x 1850	ШХпр-450

ШКАФ **ДЛЯ ПРОТИВОГАЗОВ**

Шкаф выпускается в двух вариантах:
на 20 и 16 секций.

Шкаф на 16 секций включает в себя дополнительную нижнюю секцию для хранения аварийного запаса.

Габариты Ш x Г x В, мм	Кат. №
650 x 600 x 1850	ШПР-650
650 x 600 x 1850	ШПР-650А

ШХО-600

ШХО-900

ШХпр-900

ШПР-650

Вытяжной шкаф, предназначенный для размещения оборудования по ГОСТ Р 52036 (ASTM 1319). Прибор FIA имеет длинные адсорбционные колонки. Для их размещения сконструирован шкаф с укороченной столешницей и нижней тумбой специальной конструкции. Колонки располагаются у задней стенки на всю высоту шкафа, доступ оператора к нижней части через распашные дверцы.

Комплекс из пристенных физических столов специальной конструкции с верхним освещением (взрывозащищенные светильники).

(Слева) Шкаф вытяжной изготовлен по размерам заказчика шириной 900 мм.

(Слева) Шкаф вытяжной для отмывки пробоотборников от мазута. На задней стенке, изготовленной из нержавеющей стали, находятся инжекторы, на которых размещаются пробоотборники. Через инжекторы подается горячий пар.

(Справа) Шкаф для сушки пробоотборников. Задняя стенка изготовленных из нержавеющей стали.
По желанию заказчика шкафы окрашены в темно-синий цвет.

(Справа) Шкаф вытяжной со специальной конструкцией нижних тумб, изготовленных в виде выдвижных ящиков. Защитный экран с раздвижными стеклами.

Широкие вытяжные шкафы для работы в агрессивной атмосфере (glover-box), защитный экран оснащен перчаточными манипуляторами.

Ширина: 1800 мм.

Предназначен для смешения эталонных топлив (участок моторных испытаний).

EWALD INNOVATIONSTECHNIK GmbH

ВЗРЫВОЗАЩИТА:
ВНУТРЕННЕЙ КАМЕРЫ И ВНЕШНЕГО КОРПУСА

EWALD CF 210 WR

ХОЛОДИЛЬНИК EWALD CF-210 WR

Холодильники EWALD можно размещать в категорийных помещениях (моечная, весовая, склад хранения арбитражных проб и химреагентов).

Может использоваться:

- для охлаждения пробоотборника и жидкостной камеры при анализе давления насыщенных паров нефти и нефтепродуктов по ГОСТ 1756;
- для охлаждения емкостей с ЛВЖ, газовых пробоотборников и реактивов.

ТЕХНИЧЕСКИЕ ХАРАКТЕРИСТИКИ

Тип взрывозащиты:	II 3G Ex nA nC nL IIB T4
Температурный диапазон:	-2...+15°C (точность ± 0,5°C)
Потребляемая мощность:	1,1 кВт
Габаритные размеры (Д x Ш x Г):	595 x 640 x 801 мм
Объем камеры:	104 л
Вес:	46 кг

Возможно исполнение корпуса из нержавеющей стали.
Возможно исполнение со стеклянными дверцами.

EWALD QR-1400

ХОЛОДИЛЬНИК ДЛЯ ХРАНЕНИЯ АРБИТРАЖНЫХ ПРОБ EWALD QR-1400

ТЕХНИЧЕСКИЕ ХАРАКТЕРИСТИКИ

Тип взрывозащиты:	II 3G Ex nA nC nL IIB T2
Температурный диапазон:	-2...+15°C (точность ± 0,5°C)
Потребляемая мощность:	5,2 кВт
Габаритные размеры (Д x Ш x Г):	1390 x 876 x 2023 мм
Объем камеры:	968 л
Вес:	265 кг

Возможно исполнение корпуса из нержавеющей стали.
Возможно исполнение со стеклянными дверцами.

EWALD CR-410

ХОЛОДИЛЬНИК ДЛЯ ХРАНЕНИЯ РЕАКТИВОВ EWALD CR-410

ТЕХНИЧЕСКИЕ ХАРАКТЕРИСТИКИ

Тип взрывозащиты:	II 3G Ex nA nC nL IIB T6
Температурный диапазон:	+2...+15°C (точность ± 0,5°C)
Потребляемая мощность:	0,7 кВт
Габаритные размеры (Д x Ш x Г):	595 x 640 x 1776 мм
Объем камеры:	312 л
Вес:	75 кг

Возможно исполнение корпуса из нержавеющей стали.
Возможно исполнение со стеклянными дверцами.

Региональные представительства ЗАО «ЭПАК-Сервис»

МОСКВА

119270, Лужнецкая набережная 2/4, стр. 61, оф. 200
тел./факс: (495) 981-17-68
moscow.office@epac.ru

ОМСК

644033, г. Омск
ул. Нагибина, 1
тел.: (3812) 433-883
факс: (3812) 433-884
epac@epac-service.ru

ТЮМЕНЬ

625032, ул. Баумана, 29, оф. 707
тел/факс: (3452) 55-22-23
tumen.office@epac.ru

СУРГУТ

628400, ХМАО-Югра
ул. Маяковского, 7
тел./факс: (3462) 23-72-67
surgut.office@epac.ru

НИЖНЕВАРТОВСК

628600, ХМАО-Югра
ул. Пикмана, 31, оф. 2
тел./факс: (3466) 44-12-99, 44-13-74
nizhnevartovsk.office@epac.ru

КРАСНОЯРСК

660077, г. Красноярск, а/я 27014
тел/факс: (391) 231-51-33
krasnoyarsk.office@epac.ru